見積参考資料

工事名　R4阿耕　中山間　那賀川西部　吉井集落道10工事（担い手確保型）（着手日指定型）

◇経費情報◇

工種区分	道路改良工事
単価地区	阿南1
施工地域区分	中山間地域
前金支出割合	35%を超え　40%以下の場合
契約保証	金銭的保証を必要とする場合
現場環境改善費	計上しない

注意

◎「見積参考資料」は入札参加者の迅速で適正な工事費の見積りのための一資料であり，請負契約を拘束するものではない。

本工事は，「担い手確保モデル工事（発注者指定型）」であり，4週8休の経費補正（担い手確保モデル工事実施要領第8条参照）を計上している。

事業名	中山間地域総合整備事業　那賀川西部
工事名	Ｒ４阿耕　中山間　那賀川西部　吉井集落道１０工事（担い手確保型）（着手日指定型）

項　目　名	内　　容
事業主体名	南部総合県民局農林水産部（阿南）
事業名	中山間地域総合整備事業
地区名	那賀川西部
工事名	Ｒ４阿耕　中山間　那賀川西部　吉井集落道１０工事（担い手確保型）（着手日指定型）
施工場所	阿南市吉井町、熊谷町
工事番号	
工事区分	
積算区分	当初積算
地域区分	徳島県
地区区分	阿南１
工期	
積算体系年月	令和４年１１月
単価期適用年月	令和４年１０月―Ａ
歩掛期適用年番号	
電力会社名	

事業名	中山間地域総合整備事業　那賀川西部
工事名	Ｒ４阿耕　中山間　那賀川西部　吉井集落道１０工事（担い手確保型）（着手日指定型）

番号	項　目　名	規　　格	数　量	単位	金　額	備　考
	請負工事費					
	・工事価格					
	・消費税相当額（１０％）					
	工事内容					

事業名	中山間地域総合整備事業　那賀川西部
工事名	Ｒ４阿耕　中山間　那賀川西部　吉井集落道１０工事（担い手確保型）（着手日指定型）

項　目　名	内　　容
工事名	
工事区分	
積算区分	
積算体系区分	【一般土木工事】
工種区分	道路改良工事
工種体系区分	
工事工種体系年番号	
契約保証費	
前払金支出割合	35%を超え40%以下
電力区分	低圧・業者持・１年未満
週休２日補正	4週8休以上
熱中症対策補正（現場管理費）	0.00%
施工地域区分	中山間地域
現場環境改善費の計上	しない

事業名	中山間地域総合整備事業　那賀川西部
工事名	Ｒ４阿耕　中山間　那賀川西部　吉井集落道１０工事（担い手確保型）（着手日指定型）

項　目　名	数　量	単位	金　額	備　考
1 工事価格				
2 ・工事原価				
3 純工事費				
4 ・・直接工事費				
5 ・・・直接工事費（仮設工を除く）	1.000	式		
6 ・・・直接工事費（仮設工）	1.000	式		
7 ・・間接工事費				
8 ・・・共通仮設費				
9 ・・・・運搬費～営繕費等				
10 ・・・・準備費	1.000	式		
11 ・・・現場管理費				
12 ・一般管理費等				

事業名	中山間地域総合整備事業　那賀川西部
工事名	Ｒ４阿耕　中山間　那賀川西部　吉井集落道１０工事（担い手確保型）（着手日指定型）

項　目　名	数　量	単位	金　額	備　考
13 ・一括計上価格	1.000	式		
14 処分費等（直接工事費の内数）				
15 処分費(準備費の内数)				
16 法定福利費概算額(工事価格の内数)				

事業名	中山間地域総合整備事業　那賀川西部
工事名	Ｒ４阿耕　中山間　那賀川西部　吉井集落道１０工事（担い手確保型）（着手日指定型）

工　種　名　称	数　量	単位	金　額	備　考
直接工事費（仮設工を除く）内訳				
直接工事費（仮設工を除く）	1.000	式		
・土工	1.000	式		
・・道路土工	1.000	式		
・・作業土工	1.000	式		
・擁壁工	1.000	式		
・・１号重力式擁壁	1.000	式		
・・２号重力式擁壁	1.000	式		
・・石積擁壁	1.000	式		
・・コマ止め	1.000	式		
・・境界杭	1.000	式		
・排水路工	1.000	式		
・・１号Ｌ型側溝	1.000	式		
・・１号Ｕ型側溝	1.000	式		

事業名	中山間地域総合整備事業　那賀川西部
工事名	Ｒ４阿耕　中山間　那賀川西部　吉井集落道１０工事（担い手確保型）（着手日指定型）

工　種　名　称	数　量	単位	金　額	備　考
・・２号Ｕ型側溝	1.000	式		
・・横断側溝	1.000	式		
・・２号管渠	1.000	式		
・防護柵工	1.000	式		
・・防護柵工	1.000	式		
・舗装工	1.000	式		
・・舗装工	1.000	式		
・吹付法枠工	1.000	式		
・・吹付法枠工	1.000	式		
・・鉄筋挿入工	1.000	式		
・堆積土砂撤去工	1.000	式		
・・堆積土砂撤去工	1.000	式		

事業名	中山間地域総合整備事業　那賀川西部
工事名	Ｒ４阿耕　中山間　那賀川西部　吉井集落道１０工事（担い手確保型）（着手日指定型）

工　種　名　称	数　量	単位	金　額	備　考
直接工事費（仮設工）内訳				
直接工事費（仮設工）	1.000	式		
・仮設工	1.000	式		
・・アンカー足場	1.000	式		
・・水替え	1.000	式		

事業名	中山間地域総合整備事業　那賀川西部
工事名	Ｒ４阿耕　中山間　那賀川西部　吉井集落道１０工事（担い手確保型）（着手日指定型）

工　種　名　称	数　量	単位	金　額	備　考
準備費内訳				
準備費	1.000	式		
・共通仮設（積上げ）	1.000	式		
・・準備費	1.000	式		

事業名	中山間地域総合整備事業　那賀川西部
工事名	Ｒ４阿耕　中山間　那賀川西部　吉井集落道１０工事（担い手確保型）（着手日指定型）

工　種　名　称	数　量	単位	金　額	備　考
一括計上価格内訳				
一括計上価格	1.000	式		
・土壌分析試験費	1.000	式		
・・土壌分析試験費	1.000	式		

事業名	中山間地域総合整備事業　那賀川西部
工事名	Ｒ４阿耕　中山間　那賀川西部　吉井集落道１０工事（担い手確保型）（着手日指定型）

名　称（規　格）	数　量	単位	単　価	金　額	備　考
直接工事費（仮設工を除く）					
・土工	1.000	式			
・・道路土工	1.000	式			
掘削工 片切,土砂	589.000	m3			単Ａ Ｂ単　1号
盛土工 路床盛土,B＜1.0	16.000	m3			単Ａ Ｂ単　2号
盛土工 路床盛土,1.0≦B＜2.5	40.000	m3			単Ａ Ｂ単　3号
盛土工 路床盛土,2.5≦B＜4.0	111.000	m3			単Ａ Ｂ単　4号
盛土工 路床盛土,B≧4.0	63.000	m3			単Ａ Ｂ単　5号
盛土工 路体盛土,B＜1.0	38.000	m3			単Ａ Ｂ単　6号
盛土工 路体盛土,1.0≦B＜2.5	35.000	m3			単Ａ Ｂ単　7号
盛土工 路体盛土,2.5≦B＜4.0	122.000	m3			単Ａ Ｂ単　8号
盛土工 路体盛土,B≧4.0	167.000	m3			単Ａ Ｂ単　9号
盛土工 路肩盛土,B＜1.0	5.000	m3			単Ａ Ｂ単　10号
法面整形工 盛土部,土砂	26.000	㎡			単Ａ Ｂ単　11号
法面整形工 造成部,土砂	72.000	㎡			単Ａ Ｂ単　12号
合　　計					
・・作業土工	1.000	式			

事業名	中山間地域総合整備事業　那賀川西部
工事名	Ｒ４阿耕　中山間　那賀川西部　吉井集落道１０工事（担い手確保型）（着手日指定型）

名　称（規　格）	数　量	単位	単　価	金　額	備　考
床掘工 B	406.000	m3			単Ａ Ｂ単　13号
床掘工 B'	8.000	m3			単Ａ Ｂ単　14号
整形工 荒仕上げ	557.000	㎡			単Ａ Ｂ単　15号
埋戻工 構造物周辺	111.000	m3			単Ａ Ｂ単　16号
埋戻工 B＜1.0	20.000	m3			単Ａ Ｂ単　17号
残土運搬・処理	530.000	m3			単Ａ Ｂ単　18号
購入土	231.000	m3			単Ａ Ｂ単　19号
置き換え基礎 RC-40	239.000	m3			単Ａ Ｂ単　20号
合　　計					
・擁壁工	1.000	式			
・・１号重力式擁壁	1.000	式			
コンクリート σck=18N/mm2	83.000	m3			単Ａ Ｂ単　21号
型枠 無筋構造物	192.000	㎡			単Ａ Ｂ単　22号
基礎砕石 RC-40,t=150	60.000	㎡			単Ａ Ｂ単　23号
基面整正 土砂	60.000	㎡			単Ａ Ｂ単　24号
足場工 単管傾斜	91.000	掛㎡			単Ａ Ｂ単　25号
足場工 枠組足場	85.000	掛㎡			単Ａ Ｂ単　26号

事業名	中山間地域総合整備事業　那賀川西部
工事名	Ｒ４阿耕　中山間　那賀川西部　吉井集落道１０工事（担い手確保型）（着手日指定型）

名　称（規　格）	数　量	単位	単　価	金　額	備　考
目地材 瀝青繊維質，t=10	8.000	㎡			単Ａ Ｂ単　27号
水抜管 VPφ65	27.700	m			単Ａ Ｂ単　28号
吸出し防止材 点在　300*300	1.200	㎡			単Ａ Ｂ単　29号
合　　計					
・・２号重力式擁壁	1.000	式			
コンクリート σck=18N/mm2	176.000	m3			単Ａ Ｂ単　30号
型枠 無筋構造物	308.000	㎡			単Ａ Ｂ単　31号
基礎砕石 RC-40,t=150	90.000	㎡			単Ａ Ｂ単　32号
基面整正 土砂	90.000	㎡			単Ａ Ｂ単　33号
足場工 単管傾斜	290.000	掛㎡			単Ａ Ｂ単　34号
目地材 瀝青繊維質，t=10	18.000	㎡			単Ａ Ｂ単　35号
水抜管 VPφ65	58.500	m			単Ａ Ｂ単　36号
吸出し防止材 点在　300*300	2.500	㎡			単Ａ Ｂ単　37号
合　　計					
・・石積擁壁	1.000	式			
練石積み	6.600	㎡			単Ａ Ｂ単　38号

事業名	中山間地域総合整備事業　那賀川西部
工事名	Ｒ４阿耕　中山間　那賀川西部　吉井集落道１０工事（担い手確保型）（着手日指定型）

名　称（規　格）	数　量	単位	単　価	金　額	備　考
水抜管 VPφ65	3.300	m			単Ａ Ｂ単　39号
合　　計					
・・コマ止め	1.000	式			
コンクリート σck=18N/mm2	0.700	m3			単Ａ Ｂ単　40号
型枠 無筋構造物	14.000	㎡			単Ａ Ｂ単　41号
差し筋 SD345,D16	0.066	ton			単Ａ Ｂ単　42号
合　　計					
・・境界杭	1.000	式			
真鍮製境界用表示板 B 50A	1.000	箇所			単Ａ Ｂ単　43号
合　　計					
・排水路工	1.000	式			
・・１号Ｌ型側溝	1.000	式			
側溝 鉄筋コンクリートL型350,敷モルタル・基礎砕石込み	26.700	m			単Ａ Ｂ単　44号
基面整正	17.000	㎡			単Ａ Ｂ単　45号
合　　計					

事業名	中山間地域総合整備事業　那賀川西部
工事名	Ｒ４阿耕　中山間　那賀川西部　吉井集落道１０工事（担い手確保型）（着手日指定型）

名　称（規　格）	数　量	単位	単　価	金　額	備　考
・・１号Ｕ型側溝	1.000	式			
側溝 W300×h300,敷モルタル込み	60.500	m			単Ａ Ｂ単　46号
基礎砕石 RC-40,t=100	34.000	㎡			単Ａ Ｂ単　47号
基面整正 土砂	34.000	㎡			単Ａ Ｂ単　48号
コンクリート蓋 U字溝用蓋,T-14	121.000	枚			単Ａ Ｂ単　49号
合　　計					
・・２号Ｕ型側溝	1.000	式			
コンクリート σck=18N/mm2	3.900	m3			単Ａ Ｂ単　50号
型枠 小型構造物	34.000	㎡			単Ａ Ｂ単　51号
基礎砕石 RC-40,t=100	15.000	㎡			単Ａ Ｂ単　52号
間詰コンクリート σck=18N/mm2	0.900	m3			単Ａ Ｂ単　53号
目地材 瀝青繊維質t=10mm	0.400	㎡			単Ａ Ｂ単　54号
合　　計					
・・横断側溝	1.000	式			
コンクリート σck=18N/mm2	0.700	m3			単Ａ Ｂ単　55号

事業名	中山間地域総合整備事業　那賀川西部
工事名	Ｒ４阿耕　中山間　那賀川西部　吉井集落道１０工事（担い手確保型）（着手日指定型）

名　称（規　格）	数　量	単位	単　価	金　額	備　考
型枠 小型構造物	7.400	㎡			単Ａ Ｂ単　56号
基礎砕石 RC-40,t=100	2.000	㎡			単Ａ Ｂ単　57号
グレーチング蓋 横断溝用,T-25	3.000	枚			単Ａ Ｂ単　58号
合　　計					
・・２号管渠	1.000	式			
ヒューム管 φ300,外圧管1種	1.300	m			単Ａ Ｂ単　59号
合　　計					
・防護柵工	1.000	式			
・・防護柵工	1.000	式			
鉄筋 SD295A,D13	0.365	ton			単Ａ Ｂ単　60号
合　　計					
・舗装工	1.000	式			
・・舗装工	1.000	式			
路盤工 RM-30	461.000	㎡			単Ａ Ｂ単　61号
合　　計					

事業名	中山間地域総合整備事業　那賀川西部
工事名	Ｒ４阿耕　中山間　那賀川西部　吉井集落道１０工事（担い手確保型）（着手日指定型）

名　称（規　格）	数　量	単位	単　価	金　額	備　考
・吹付法枠工	1.000	式			
・・吹付法枠工	1.000	式			
吹付枠 アンカー,水切りコンクリート込み	453.000	m			単Ａ Ｂ単　62号
ラス張	275.000	㎡			単Ａ Ｂ単　63号
植生基材吹付 t=30	85.000	㎡			単Ａ Ｂ単　64号
合　　計					
・・鉄筋挿入工	1.000	式			
ロックボルト D19,SD345,L=2500,施工手間込み	35.000	本			単Ａ Ｂ単　65号
ロックボルト D19,SD345,L=2000,施工手間込み	85.000	本			単Ａ Ｂ単　66号
合　　計					
・堆積土砂撤去工	1.000	式			
・・堆積土砂撤去工	1.000	式			
堆積土砂撤去・運搬処分 水路内	2.000	m3			単Ａ Ｂ単　67号
合　　計					

事業名	中山間地域総合整備事業　那賀川西部
工事名	Ｒ４阿耕　中山間　那賀川西部　吉井集落道１０工事（担い手確保型）（着手日指定型）

名　称（規　格）	数　量	単位	単　価	金　額	備　考
直接工事費（仮設工）					
・仮設工	1.000	式			
・・アンカー足場	1.000	式			
アンカー足場	865.000	空m3			単Ａ Ｂ単　68号
合　　計					
・・水替え	1.000	式			
水替えポンプ	1.000	式			単Ａ Ｂ単　69号
合　　計					

事業名	中山間地域総合整備事業　那賀川西部
工事名	Ｒ４阿耕　中山間　那賀川西部　吉井集落道１０工事（担い手確保型）（着手日指定型）

名　称（規　格）	数　量	単位	単　価	金　額	備　考
準備費					
・共通仮設（積上げ）	1.000	式			
・・準備費	1.000	式			
木材処分 立木	19.000	m3			単Ａ Ｂ単　70号
木材処分 根株	9.500	m3			単Ａ Ｂ単　71号
チェンソー伐採	1,066.000	㎡			単Ａ Ｂ単　72号
合　　計					

事業名	中山間地域総合整備事業　那賀川西部
工事名	Ｒ４阿耕　中山間　那賀川西部　吉井集落道１０工事（担い手確保型）（着手日指定型）

名　称（規　格）	数　量	単位	単　価	金　額	備　考
一括計上価格					
・土壌分析試験費	1.000	式			
・・土壌分析試験費	1.000	式			
土壌分析試験費 徳島県生活環境保全条例第58条,同施工規則第35条	1.000	式			単Ａ Ｂ単　73号
合　　計					

事業名	中山間地域総合整備事業　那賀川西部
工事名	Ｒ４阿耕　中山間　那賀川西部　吉井集落道１０工事（担い手確保型）（着手日指定型）

コード	名　称（規　格）	数　量	単位	単　価	金　額	備　考
	＊＊＊　Ｂ単－ 1号　＊＊＊					
	掘削工 片切,土砂		m3		1.000 m3	当たり算出
	SP 掘削 土砂,片切掘削,-,-,-,-,-,-,-	1.000	m3			Ｓ単　39号
	合　　計					
	単　　価					
	＊＊＊　Ｂ単－ 2号　＊＊＊					
	盛土工 路床盛土,B＜1.0		m3		1.000 m3	当たり算出
	路床(狭幅2.5m未満) 1.0m未満,粘・砂礫土,SRﾊﾝﾄﾞ0.8-1.1t,BH山0.80(平0.60),	1.000	m3			Ｓ単　35号
	合　　計					
	単　　価					
	＊＊＊　Ｂ単－ 3号　＊＊＊					
	盛土工 路床盛土,1.0≦B＜2.5		m3		1.000 m3	当たり算出
	路床(狭幅2.5m未満) 1.0m以上2.5m未満,粘・砂礫土,SR3-4t,BH山0.80(平0.60),	1.000	m3			Ｓ単　36号
	合　　計					
	単　　価					

事業名	中山間地域総合整備事業　那賀川西部
工事名	Ｒ４阿耕　中山間　那賀川西部　吉井集落道１０工事（担い手確保型）（着手日指定型）

コード	名　称（規　格）	数　量	単位	単　価	金　額	備　考
	＊＊＊　Ｂ単－ 4号　＊＊＊					
	盛土工 路床盛土,2.5≦B＜4.0		m3		1.000 m3	当たり算出
	SP 路床盛土 2.5m以上4.0m未満,-,-,	1.000	m3			Ｓ単　47号
	合　　計					
	単　　価					
	＊＊＊　Ｂ単－ 5号　＊＊＊					
	盛土工 路床盛土,B≧4.0		m3		1.000 m3	当たり算出
	SP 路床盛土 4.0m以上,10,000m3未満,無し,	1.000	m3			Ｓ単　48号
	合　　計					
	単　　価					
	＊＊＊　Ｂ単－ 6号　＊＊＊					
	盛土工 路体盛土,B＜1.0		m3		1.000 m3	当たり算出
	路体(狭幅2.5m未満) 1.0m未満,SRﾊﾝﾄﾞ0.8-1.1t,粘・礫質土,BH山0.80(平0.60),	1.000	m3			Ｓ単　33号
	合　　計					
	単　　価					

事業名	中山間地域総合整備事業　那賀川西部
工事名	Ｒ４阿耕　中山間　那賀川西部　吉井集落道１０工事（担い手確保型）（着手日指定型）

コード	名　称（規　格）	数　量	単位	単　価	金　額	備　考
	＊＊＊　Ｂ単－ 7号　＊＊＊					
	盛土工 路体盛土,1.0≦B＜2.5		m3		1.000 m3	当たり算出
	路体(狭幅2.5m未満) 1.0m以上2.5m未満,SR3-4t,粘・礫質土,BH山0.80(平0.60),	1.000	m3			Ｓ単　34号
	合　　計					
	単　　価					
	＊＊＊　Ｂ単－ 8号　＊＊＊					
	盛土工 路体盛土,2.5≦B＜4.0		m3		1.000 m3	当たり算出
	SP 路体（築堤）盛土・埋戻 2.5m以上4.0m未満,-,-,	1.000	m3			Ｓ単　45号
	合　　計					
	単　　価					
	＊＊＊　Ｂ単－ 9号　＊＊＊					
	盛土工 路体盛土,B≧4.0		m3		1.000 m3	当たり算出
	SP 路体（築堤）盛土・埋戻 4.0m以上,10,000m3未満,無し,	1.000	m3			Ｓ単　46号
	合　　計					
	単　　価					

事業名	中山間地域総合整備事業　那賀川西部
工事名	Ｒ４阿耕　中山間　那賀川西部　吉井集落道１０工事（担い手確保型）（着手日指定型）

コード	名　称（規　格）	数　量	単位	単　価	金　額	備　考
	＊＊＊　Ｂ単－ 10号　＊＊＊					
	盛土工 路肩盛土,B＜1.0		m3		1.000 m3	当たり算出
	人力土工(盛土・埋戻) 粘性土・礫質土,盛土,まき出し,振動ｺﾝﾊﾟｸﾀ(Ｉ)	1.000	m3			Ｓ単　1号
	SP 積込(ルーズ) 土砂,土量50,000m3未満	1.110	m3			Ｓ単　40号
	合　計					
	単　価					
	＊＊＊　Ｂ単－ 11号　＊＊＊					
	法面整形工 盛土部,土砂		m2		1.000 m2	当たり算出
	整形工(人力荒仕上げ) 土砂	1.000	m2			Ｓ単　3号
	合　計					
	単　価					
	＊＊＊　Ｂ単－ 12号　＊＊＊					
	法面整形工 造成部,土砂		m2		1.000 m2	当たり算出
	整形工(人力荒仕上げ) 土砂	1.000	m2			Ｓ単　3号
	合　計					
	単　価					

事業名	中山間地域総合整備事業　那賀川西部
工事名	Ｒ４阿耕　中山間　那賀川西部　吉井集落道１０工事（担い手確保型）（着手日指定型）

コード	名　称（規　格）	数　量	単位	単　価	金　額	備　考
	＊＊＊　Ｂ単－ 13号　＊＊＊					
	床掘工 B		m3		1.000 m3	当たり算出
	SP 床掘り 土砂,平均施工幅1m以上2m未満,無し,無し,	1.000	m3			Ｓ単　41号
	合　　計					
	単　　価					
	＊＊＊　Ｂ単－ 14号　＊＊＊					
	床掘工 B'		m3		1.000 m3	当たり算出
	SP 床掘り 土砂,平均施工幅1m以上2m未満,無し,無し,	1.000	m3			Ｓ単　41号
	合　　計					
	単　　価					
	＊＊＊　Ｂ単－ 15号　＊＊＊					
	整形工 荒仕上げ		m²		1.000 m²	当たり算出
	整形工(人力荒仕上げ) 土砂	1.000	m²			Ｓ単　3号
	合　　計					
	単　　価					

事業名	中山間地域総合整備事業　那賀川西部
工事名	Ｒ４阿耕　中山間　那賀川西部　吉井集落道１０工事（担い手確保型）（着手日指定型）

コード	名　称（規　格）	数　量	単位	単　価	金　額	備　考
	＊＊＊　Ｂ単－ 16号　＊＊＊					
	埋戻工 構造物周辺		m3		1.000 m3	当たり算出
	人力土工(盛土・埋戻) 粘性土・礫質土,埋戻,まき出し,振動ｺﾝﾊﾟｸﾀ(Ｉ)	1.000	m3			Ｓ単　2号
	SP 積込(ルーズ) 土砂,土量50,000m3未満	1.110	m3			Ｓ単　40号
	合　計					
	単　価					
	＊＊＊　Ｂ単－ 17号　＊＊＊					
	埋戻工 B＜1.0		m3		1.000 m3	当たり算出
	人力土工(盛土・埋戻) 粘性土・礫質土,埋戻,まき出し,振動ｺﾝﾊﾟｸﾀ(Ｉ)	1.000	m3			Ｓ単　2号
	SP 積込(ルーズ) 土砂,土量50,000m3未満	1.110	m3			Ｓ単　40号
	合　計					
	単　価					
	＊＊＊　Ｂ単－ 18号　＊＊＊					
	残土運搬・処理		m3		1.000 m3	当たり算出
	SP 積込(ルーズ) 土砂,土量50,000m3未満	1.110	m3			Ｓ単　40号

事業名	中山間地域総合整備事業　那賀川西部
工事名	Ｒ４阿耕　中山間　那賀川西部　吉井集落道１０工事（担い手確保型）（着手日指定型）

コード	名　称（規　格）	数　量	単位	単　価	金　額	備　考
	SP 土砂等運搬 標準,ﾊﾞｯｸﾎｳ山積0.8m3(平積0.6m3),土砂(岩塊･玉石混り土含む),無し,9.5km以下	1.000	m3			Ｓ単　43号
	残土処分	1.000	m3			Ｓ単　22号
	合　　計					
	単　　価					
	＊＊＊　Ｂ単－ 19号　＊＊＊					
	購入土		m3		1.000 m3	当たり算出
	SP 土砂等運搬 標準,ﾊﾞｯｸﾎｳ山積0.8m3(平積0.6m3),土砂(岩塊･玉石混り土含む),無し,9.5km以下	1.000	m3			Ｓ単　43号
	購入土 運搬距離9.5km以下,,	1.000	m3			Ｓ単　 4号
	合　　計					
	単　　価					
	＊＊＊　Ｂ単－ 20号　＊＊＊					
	置き換え基礎 RC-40		m3		1.000 m3	当たり算出
	再生クラッシャラン ,RC-40 40～0mm,	1.000	m3			Ｓ単　 5号
	合　　計					

事業名	中山間地域総合整備事業　那賀川西部
工事名	Ｒ４阿耕　中山間　那賀川西部　吉井集落道１０工事（担い手確保型）（着手日指定型）

コード	名　称（規　格）	数　量	単位	単　価	金　額	備　考
	単　　価					
	＊＊＊　Ｂ単－ 21号　＊＊＊					
	コンクリート σck=18N/mm2		m3		1.000 m3	当たり算出
	SP コンクリート 無筋･鉄筋構造物,ﾊﾞｯｸﾎｳ(ｸﾚｰﾝ機能付)打設,計上する,-,一般養生,-,-,-,,18-8	1.000	m3			Ｓ単　63号
	-40(高炉B) W/C60%					
	合　　計					
	単　　価					
	＊＊＊　Ｂ単－ 22号　＊＊＊					
	型枠 無筋構造物		㎡		1.000 ㎡	当たり算出
	SP 型枠 一般型枠,鉄筋･無筋構造物	1.000	㎡			Ｓ単　54号
	合　　計					
	単　　価					
	＊＊＊　Ｂ単－ 23号　＊＊＊					
	基礎砕石 RC-40,t=150		㎡		1.000 ㎡	当たり算出
	SP 基礎砕石 12.5cmを超え17.5cm以下,計上する,,再生クラッシャラン RC-40 40～0mm	1.000	㎡			Ｓ単　52号

事業名	中山間地域総合整備事業　那賀川西部
工事名	Ｒ４阿耕　中山間　那賀川西部　吉井集落道１０工事（担い手確保型）（着手日指定型）

コード	名　称（規　格）	数　量	単位	単　価	金　額	備　考
	合　　計					
	単　　価					
	＊＊＊　Ｂ単－ 24号　＊＊＊					
	基面整正 土砂		㎡		1.000 ㎡	当たり算出
	SP 基面整正 基面整正	1.000	㎡			Ｓ単　49号
	合　　計					
	単　　価					
	＊＊＊　Ｂ単－ 25号　＊＊＊					
	足場工 単管傾斜		掛㎡		1.000 掛㎡	当たり算出
	足場工 なし,単管傾斜,	1.000	掛㎡			Ｓ単　37号
	合　　計					
	単　　価					
	＊＊＊　Ｂ単－ 26号　＊＊＊					
	足場工 枠組足場		掛㎡		1.000 掛㎡	当たり算出
	足場工 なし,手摺先行型枠組,	1.000	掛㎡			Ｓ単　38号

事業名	中山間地域総合整備事業　那賀川西部
工事名	Ｒ４阿耕　中山間　那賀川西部　吉井集落道１０工事（担い手確保型）（着手日指定型）

コード	名　称（規　格）	数　量	単位	単　価	金　額	備　考
	合　　計					
	単　　価					
	＊＊＊　Ｂ単－ 27号　＊＊＊					
	目地材 瀝青繊維質, t=10		㎡		1.000 ㎡	当たり算出
	SP 目地板 計上する,目地板(瀝青繊維質板) t=10mm	1.000	㎡			Ｓ単　56号
	合　　計					
	単　　価					
	＊＊＊　Ｂ単－ 28号　＊＊＊					
	水抜管 VPφ65		m		1.000 m	当たり算出
	硬質ポリ塩化ビニル管 一般管VP　径65　長4.0m,,	0.250	本			Ｓ単　6号
	合　　計					
	単　　価					
	＊＊＊　Ｂ単－ 29号　＊＊＊					
	吸出し防止材 点在　300*300		㎡		1.000 ㎡	当たり算出
	SP 吸出し防止材（全面）設置 -	1.000	㎡			Ｓ単　51号

事業名	中山間地域総合整備事業　那賀川西部
工事名	Ｒ４阿耕　中山間　那賀川西部　吉井集落道１０工事（担い手確保型）（着手日指定型）

コード	名　称（規　格）	数　量	単位	単　価	金　額	備　考
	合　　計					
	単　　価					
	＊＊＊　Ｂ単－ 30号　＊＊＊					
	コンクリート σck=18N/mm2		m3		1.000 m3	当たり算出
	SP コンクリート 無筋･鉄筋構造物,ﾊﾞｯｸﾎｳ(ｸﾚｰﾝ機能付)打設,計上する,-,一般養生,-,-,-,,18-8	1.000	m3			Ｓ単　63号
	-40(高炉B) W/C60%					
	合　　計					
	単　　価					
	＊＊＊　Ｂ単－ 31号　＊＊＊					
	型枠 無筋構造物		m²		1.000 m²	当たり算出
	SP 型枠 一般型枠,鉄筋･無筋構造物	1.000	m²			Ｓ単　54号
	合　　計					
	単　　価					
	＊＊＊　Ｂ単－ 32号　＊＊＊					
	基礎砕石 RC-40,t=150		m²		1.000 m²	当たり算出

事業名	中山間地域総合整備事業　那賀川西部
工事名	Ｒ４阿耕　中山間　那賀川西部　吉井集落道１０工事（担い手確保型）（着手日指定型）

コード	名　称（規　格）	数　量	単位	単　価	金　額	備　考
	SP 基礎砕石 12.5cmを超え17.5cm以下,計上する,,再生クラッシャラン RC-40 40～0mm	1.000	㎡			Ｓ単　52号
	合　　計					
	単　　価					
	＊＊＊　Ｂ単－ 33号　＊＊＊					
	基面整正 土砂		㎡		1.000 ㎡	当たり算出
	SP 基面整正 基面整正	1.000	㎡			Ｓ単　49号
	合　　計					
	単　　価					
	＊＊＊　Ｂ単－ 34号　＊＊＊					
	足場工 単管傾斜		掛㎡		1.000 掛㎡	当たり算出
	足場工 なし,単管傾斜,	1.000	掛㎡			Ｓ単　37号
	合　　計					
	単　　価					
	＊＊＊　Ｂ単－ 35号　＊＊＊					
	目地材 瀝青繊維質，t=10		㎡		1.000 ㎡	当たり算出

事業名	中山間地域総合整備事業　那賀川西部
工事名	Ｒ４阿耕　中山間　那賀川西部　吉井集落道１０工事（担い手確保型）（着手日指定型）

コード	名　称（規　格）	数　量	単位	単　価	金　額	備　考
	SP 目地板 計上する,目地板(瀝青繊維質板) t=10mm	1.000	㎡			Ｓ単　56号
	合　　計					
	単　　価					
	＊＊＊　Ｂ単－ 36号　＊＊＊					
	水抜管 VPφ65		m		1.000 m	当たり算出
	硬質ポリ塩化ビニル管 一般管VP　径65　　長4.0m,,	0.250	本			Ｓ単　　6号
	合　　計					
	単　　価					
	＊＊＊　Ｂ単－ 37号　＊＊＊					
	吸出し防止材 点在　300*300		㎡		1.000 ㎡	当たり算出
	SP 吸出し防止材（全面）設置 -	1.000	㎡			Ｓ単　51号
	合　　計					
	単　　価					
	＊＊＊　Ｂ単－ 38号　＊＊＊					
	練石積み		㎡		1.000 ㎡	当たり算出

事業名	中山間地域総合整備事業　那賀川西部
工事名	Ｒ４阿耕　中山間　那賀川西部　吉井集落道１０工事（担い手確保型）（着手日指定型）

コード	名　称（規　格）	数　量	単位	単　価	金　額	備　考
	拾石積工（裏石積工） t=20cm,割栗 15～20cm,生ｺﾝ 18-8-25	1.000	㎡			Ｓ単　62号
	合　　計					
	単　　価					
	＊＊＊　Ｂ単－ 39号　＊＊＊					
	水抜管 VPφ65		m		1.000 m	当たり算出
	硬質ポリ塩化ビニル管 一般管VP　径65　　長4.0m,,	0.250	本			Ｓ単　　6号
	合　　計					
	単　　価					
	＊＊＊　Ｂ単－ 40号　＊＊＊					
	コンクリート σck=18N/mm2		m3		1.000 m3	当たり算出
	SP コンクリート 無筋･鉄筋構造物,人力打設,計上する,-,一般養生,-,無し,-,18-8-40(高炉B) W /C60%	1.000	m3			Ｓ単　64号
	合　　計					
	単　　価					
	＊＊＊　Ｂ単－ 41号　＊＊＊					

事業名	中山間地域総合整備事業　那賀川西部
工事名	Ｒ４阿耕　中山間　那賀川西部　吉井集落道１０工事（担い手確保型）（着手日指定型）

コード	名　称（規　格）	数　量	単位	単　価	金　額	備　考
	型枠 無筋構造物		㎡		1.000 ㎡	当たり算出
	SP 型枠 一般型枠,鉄筋･無筋構造物	1.000	㎡			Ｓ単　54号
	合　　計					
	単　　価					
	＊＊＊　Ｂ単－ 42号　＊＊＊					
	差し筋 SD345,D16		ton		1.000 ton	当たり算出
	【鉄筋工】 SD345,D16,一般構造物,10t未満,－,無し,差筋及び杭頭処理,10%未満	1.000	ton			Ｓ単　28号
	合　　計					
	単　　価					
	＊＊＊　Ｂ単－ 43号　＊＊＊					
	真鍮製境界用表示板 B 50A		箇所		1.000 箇所	当たり算出
	真鍮製境界用表示板 B　50A,,	1.000	枚			Ｓ単　 7号
	合　　計					
	単　　価					
	＊＊＊　Ｂ単－ 44号　＊＊＊					

事業名	中山間地域総合整備事業　那賀川西部
工事名	Ｒ４阿耕　中山間　那賀川西部　吉井集落道１０工事（担い手確保型）（着手日指定型）

コード	名　称（規　格）	数　量	単位	単　価	金　額	備　考
	側溝 鉄筋コンクリートL型350,敷モルタル・基礎砕石込み		m		1.000 m	当たり算出
	SP プレキャストＬ形側溝(製品長 0.6m/個) 据付,有り,有り,350 鉄筋ｺﾝｸﾘｰﾄL形(550×155×600)	1.000	m			Ｓ単　59号
	合　　計					
	単　　価					
	＊＊＊　Ｂ単－ 45号　＊＊＊					
	基面整正		㎡		1.000 ㎡	当たり算出
	SP 基面整正 基面整正	1.000	㎡			Ｓ単　49号
	合　　計					
	単　　価					
	＊＊＊　Ｂ単－ 46号　＊＊＊					
	側溝 W300×h300,敷モルタル込み		m		1.000 m	当たり算出
	ＰＵ型Ｕ型側溝１種（蓋無し） b300mm×h300mm 長2.0m,,	0.500	個			Ｓ単　8号
	【排水構造物工】 U型側溝,昼間施工,L=2000,1000kg/個以下,なし,-,-,基礎砕石の施工有り,再利	1.000	m			Ｓ単　30号
	用撤去を行なわない					
	合　　計					
	単　　価					

事業名	中山間地域総合整備事業　那賀川西部
工事名	Ｒ４阿耕　中山間　那賀川西部　吉井集落道１０工事（担い手確保型）（着手日指定型）

コード	名　称（規　格）	数　量	単位	単　価	金　額	備　考
	＊＊＊　Ｂ単－ 47号　＊＊＊					
	基礎砕石 RC-40,t=100		m²		1.000 m²	当たり算出
	SP 基礎砕石 7.5cmを超え12.5cm以下,計上する,,再生クラッシャラン RC-40 40～0mm	1.000	m²			Ｓ単　53号
	合　　計					
	単　　価					
	＊＊＊　Ｂ単－ 48号　＊＊＊					
	基面整正 土砂		m²		1.000 m²	当たり算出
	SP 基面整正 基面整正	1.000	m²			Ｓ単　49号
	合　　計					
	単　　価					
	＊＊＊　Ｂ単－ 49号　＊＊＊					
	コンクリート蓋 U字溝用蓋,T-14		枚		1.000 枚	当たり算出
	ＰＣ３型Ｕ型側溝蓋（１種） 長0.5m PC3-B300mm,,	1.000	枚			Ｓ単　 9号
	【排水構造物工】 蓋版,昼間施工,ｺﾝｸﾘｰﾄ･鋼製,40kg/枚以下,なし,-,-,再利用撤去を行なわない	1.000	枚			Ｓ単　31号
	合　　計					

事業名	中山間地域総合整備事業　那賀川西部
工事名	Ｒ４阿耕　中山間　那賀川西部　吉井集落道１０工事（担い手確保型）（着手日指定型）

コード	名　称（規　格）	数　量	単位	単　価	金　額	備　考
	単　　価					
	＊＊＊　Ｂ単－ 50号　＊＊＊					
	コンクリート σck=18N/mm2		m3		1.000 m3	当たり算出
	SP コンクリート 小型構造物,人力打設,計上する,-,一般養生,-,無し,-,18-8-40(高炉B) W/C60%	1.000	m3			Ｓ単　65号
	合　　計					
	単　　価					
	＊＊＊　Ｂ単－ 51号　＊＊＊					
	型枠 小型構造物		㎡		1.000 ㎡	当たり算出
	SP 型枠 一般型枠,小型構造物	1.000	㎡			Ｓ単　55号
	合　　計					
	単　　価					
	＊＊＊　Ｂ単－ 52号　＊＊＊					
	基礎砕石 RC-40,t=100		㎡		1.000 ㎡	当たり算出
	SP 基礎砕石 7.5cmを超え12.5cm以下,計上する,,再生クラッシャラン RC-40 40～0mm	1.000	㎡			Ｓ単　53号
	合　　計					

事業名	中山間地域総合整備事業　那賀川西部
工事名	Ｒ４阿耕　中山間　那賀川西部　吉井集落道１０工事（担い手確保型）（着手日指定型）

コード	名　称（規　格）	数　量	単位	単　価	金　額	備　考
	単　　価					
	＊＊＊　Ｂ単－ 53号　＊＊＊					
	間詰コンクリート σck=18N/mm2		m3		1.000 m3	当たり算出
	SP コンクリート 無筋･鉄筋構造物,人力打設,計上する,-,一般養生,-,無し,-,18-8-40(高炉B) W	1.000	m3			Ｓ単　64号
	/C60%					
	合　　計					
	単　　価					
	＊＊＊　Ｂ単－ 54号　＊＊＊					
	目地材 瀝青繊維質t=10mm		㎡		1.000 ㎡	当たり算出
	SP 目地板 計上する,目地板(瀝青繊維質板) t=10mm	1.000	㎡			Ｓ単　56号
	合　　計					
	単　　価					
	＊＊＊　Ｂ単－ 55号　＊＊＊					
	コンクリート σck=18N/mm2		m3		1.000 m3	当たり算出
	SP コンクリート 小型構造物,人力打設,計上する,-,一般養生,-,無し,-,18-8-40(高炉B) W/C60%	1.000	m3			Ｓ単　65号

事業名	中山間地域総合整備事業　那賀川西部
工事名	Ｒ４阿耕　中山間　那賀川西部　吉井集落道１０工事（担い手確保型）（着手日指定型）

コード	名　称（規　格）	数　量	単位	単　価	金　額	備　考
	合　　計					
	単　　価					
	＊＊＊　Ｂ単－ 56号　＊＊＊					
	型枠 小型構造物		㎡		1.000 ㎡	当たり算出
	SP 型枠 一般型枠,小型構造物	1.000	㎡			Ｓ単　55号
	合　　計					
	単　　価					
	＊＊＊　Ｂ単－ 57号　＊＊＊					
	基礎砕石 RC-40,t=100		㎡		1.000 ㎡	当たり算出
	SP 基礎砕石 7.5cmを超え12.5cm以下,計上する,,再生クラッシャラン RC-40 40～0mm	1.000	㎡			Ｓ単　53号
	合　　計					
	単　　価					
	＊＊＊　Ｂ単－ 58号　＊＊＊					
	グレーチング蓋 横断溝用,T-25		枚		1.000 枚	当たり算出
	鋼製グレーチング 横断T－25　300用　ボルト固定ゴム付　一般用,,	1.000	組			Ｓ単　10号

事業名	中山間地域総合整備事業　那賀川西部
工事名	Ｒ４阿耕　中山間　那賀川西部　吉井集落道１０工事（担い手確保型）（着手日指定型）

コード	名　称（規　格）	数　量	単位	単　価	金　額	備　考
	【排水構造物工】 蓋版,昼間施工,ｺﾝｸﾘｰﾄ･鋼製,40kgを超え170kg/枚以下,なし,-,-,再利用撤去を	1.000	枚			Ｓ単　32号
	行なわない					
	合　　計					
	単　　価					
	＊＊＊　Ｂ単－ 59号　＊＊＊					
	ヒューム管 φ300,外圧管1種		m		1.000 m	当たり算出
	SP 遠心力鉄筋コンクリート管（Ｂ形） 据付,300mm,遠心力鉄筋コンクリート管（Ｂ形）,外圧管１種	1.000	m			Ｓ単　57号
	合　　計					
	単　　価					
	＊＊＊　Ｂ単－ 60号　＊＊＊					
	鉄筋 SD295A,D13		ton		1.000 ton	当たり算出
	【鉄筋工】 SD295,D13,一般構造物,10t未満,－,無し,一般構造物（切梁無し）,10%未満	1.000	ton			Ｓ単　29号
	合　　計					
	単　　価					
	＊＊＊　Ｂ単－ 61号　＊＊＊					

事業名	中山間地域総合整備事業　那賀川西部
工事名	Ｒ４阿耕　中山間　那賀川西部　吉井集落道１０工事（担い手確保型）（着手日指定型）

コード	名　称（規　格）	数　量	単位	単　価	金　額	備　考
	路盤工 RM-30		㎡		1.000 ㎡	当たり算出
	SP 下層路盤（車道・路肩部） 100mm,1層施工,砕石,,路盤材(各種)	1.000	㎡			Ｓ単　58号
	合　　計					
	単　　価					
	＊＊＊　Ｂ単－ 62号　＊＊＊					
	吹付枠 アンカー,水切りコンクリート込み		m		1.000 m	当たり算出
	【現場吹付法枠】 ﾓﾙﾀﾙ･ｺﾝｸﾘｰﾄ,300×300,250m以上500m未満,-,計上する,0.018m3,計上しない,0.	1.000	m			Ｓ単　27号
	000㎡,計上しない,0.000m3					
	合　　計					
	単　　価					
	＊＊＊　Ｂ単－ 63号　＊＊＊					
	ラス張		㎡		1.000 ㎡	当たり算出
	【ラス張工】 法面吹付,250㎡以上500㎡未満,-	1.000	㎡			Ｓ単　26号
	合　　計					
	単　　価					

事業名	中山間地域総合整備事業　那賀川西部
工事名	Ｒ４阿耕　中山間　那賀川西部　吉井集落道１０工事（担い手確保型）（着手日指定型）

コード	名　称（規　格）	数　量	単位	単　価	金　額	備　考
	＊＊＊　Ｂ単－ 64号　＊＊＊					
	植生基材吹付 t=30		㎡		1.000 ㎡	当たり算出
	【法面工（植生基材吹付工）】 厚３cm,250m2以上500m2未満,－,45m以下（施工基面上面）,枠内吹付工,含まない	1.000	㎡			Ｓ単　25号
	合　　計					
	単　　価					
	＊＊＊　Ｂ単－ 65号　＊＊＊					
	ロックボルト D19,SD345,L=2500,施工手間込み		本		35.000 本	当たり算出
	鉄筋挿入工	73.500	m			Ｓ単　21号
	ロックボルト材料 D19,SD345,L=2500	1.000	式			Ｔ単　 1号
	合　　計					
	単　　価					
	＊＊＊　Ｂ単－ 66号　＊＊＊					
	ロックボルト D19,SD345,L=2000,施工手間込み		本		85.000 本	当たり算出
	鉄筋挿入工	136.000	m			Ｓ単　21号
	ロックボルト材料 D19,SD345,L=2000,	1.000	式			Ｔ単　 2号

事業名	中山間地域総合整備事業　那賀川西部
工事名	Ｒ４阿耕　中山間　那賀川西部　吉井集落道１０工事（担い手確保型）（着手日指定型）

コード	名　称（規　格）	数　量	単位	単　価	金　額	備　考
	合　　計					
	単　　価					
	＊＊＊　Ｂ単－ 67号　＊＊＊					
	堆積土砂撤去・運搬処分 水路内		m3		1.000 m3	当たり算出
	SP 人力積込 土砂	1.000	m3			Ｓ単　42号
	SP 積込(ルーズ) 土砂,土量50,000m3未満	1.110	m3			Ｓ単　40号
	SP 土砂等運搬 標準,ﾊﾞｯｸﾎｳ山積0.8m3(平積0.6m3),土砂(岩塊･玉石混り土含む),無し,9.5km以	1.000	m3			Ｓ単　43号
	下					
	残土処分	1.000	m3			Ｓ単　22号
	合　　計					
	単　　価					
	＊＊＊　Ｂ単－ 68号　＊＊＊					
	アンカー足場		空m3		1.000 空m3	当たり算出
	SP 足場工（アンカー） -,	1.000	空m3			Ｓ単　50号
	合　　計					
	単　　価					

事業名	中山間地域総合整備事業　那賀川西部
工事名	Ｒ４阿耕　中山間　那賀川西部　吉井集落道１０工事（担い手確保型）（着手日指定型）

コード	名　称（規　格）	数　量	単位	単　価	金　額	備　考
	＊＊＊　Ｂ単－ 69号　＊＊＊					
	水替えポンプ		式		1.000 式	当たり算出
	水替工(小口径)(ポンプ運転) 0以上6未満,作業時排水	25.000	日			Ｓ単　61号
	合　　計					
	単　　価					
	＊＊＊　Ｂ単－ 70号　＊＊＊					
	木材処分 立木		m3		1.000 m3	当たり算出
	SP 土砂等運搬 標準,ﾊﾞｯｸﾎｳ山積0.8m3(平積0.6m3),土砂(岩塊･玉石混り土含む),無し,22.5km	1.000	m3			Ｓ単　44号
	以下					
	処分工 立木	1.000	m3			Ｓ単　23号
	合　　計					
	単　　価					
	＊＊＊　Ｂ単－ 71号　＊＊＊					
	木材処分 根株		m3		1.000 m3	当たり算出
	SP 土砂等運搬 標準,ﾊﾞｯｸﾎｳ山積0.8m3(平積0.6m3),土砂(岩塊･玉石混り土含む),無し,22.5km	1.000	m3			Ｓ単　44号

事業名	中山間地域総合整備事業　那賀川西部
工事名	Ｒ４阿耕　中山間　那賀川西部　吉井集落道１０工事（担い手確保型）（着手日指定型）

コード	名　称（規　格）	数　量	単位	単　価	金　額	備　考
	以下					
	処分工 根株	1.000	m3			Ｓ単　24号
	合　　計					
	単　　価					
	＊＊＊　Ｂ単－ 72号　＊＊＊					
	チェンソー伐採		㎡		1.000 ㎡	当たり算出
	チェンソー伐開	1.000	㎡			Ｓ単　60号
	合　　計					
	単　　価					
	＊＊＊　Ｂ単－ 73号　＊＊＊					
	土壌分析試験費 徳島県生活環境保全条例第58条,同施工規則第35条		式		1.000 式	当たり算出
	土壌分析試験費 条例第58条，施行規則第35条（諸経費含）,,	1.000	式			Ｓ単　20号
	合　　計					
	単　　価					

事業名	中山間地域総合整備事業　那賀川西部
工事名	Ｒ４阿耕　中山間　那賀川西部　吉井集落道１０工事（担い手確保型）（着手日指定型）

コード	名　称	数　量	単位	単　価	金　額	備　考
	＊＊＊　Ｓ単－ 1号　＊＊＊					
	人力土工(盛土・埋戻)		m3		10.000 m3	当たり算出
	人力土工(盛土・埋戻) 粘性土・礫質土,盛土,まき出し,振動ｺﾝﾊﾟｸﾀ(Ｉ)			基本給時間:8.0 深夜時間:0.0	超勤時間:0.0 週休:4週8休以上	
	1)土質区分 2)作業区分	粘性土・礫質土 盛土		時間的制約:なし 夜間制約作業時間:0.0	制約作業時間:0.0	
	3)施工区分 4)締固め区分	まき出し 振動ｺﾝﾊﾟｸﾀ(Ｉ)				
	特殊作業員		人			
	普通作業員		人			
	諸雑費 10%	0.100				
	合　　計					算出数量 10.000 m3
	単　　価		m3			
	＊＊＊　Ｓ単－ 2号　＊＊＊					
	人力土工(盛土・埋戻)		m3		10.000 m3	当たり算出
	人力土工(盛土・埋戻) 粘性土・礫質土,埋戻,まき出し,振動ｺﾝﾊﾟｸﾀ(Ｉ)			基本給時間:8.0 深夜時間:0.0	超勤時間:0.0 週休:4週8休以上	
	1)土質区分 2)作業区分	粘性土・礫質土 埋戻		時間的制約:なし 夜間制約作業時間:0.0	制約作業時間:0.0	
	3)施工区分 4)締固め区分	まき出し 振動ｺﾝﾊﾟｸﾀ(Ｉ)				
	特殊作業員		人			
	普通作業員		人			

事業名	中山間地域総合整備事業　那賀川西部
工事名	Ｒ４阿耕　中山間　那賀川西部　吉井集落道１０工事（担い手確保型）（着手日指定型）

コード	名　称	数　量	単位	単　価	金　額	備　考
	諸雑費 10%	0.100				
	合　　計					算出数量 10.000 m3
	単　　価		m3			
	＊＊＊　Ｓ単－ 3号　＊＊＊					
	整形工(人力荒仕上げ)		㎡		10.000 ㎡	当たり算出
	整形工(人力荒仕上げ) 土砂			基本給時間:8.0 深夜時間:0.0	超勤時間:0.0 週休:4週8休以上	
	1)土質区分	土砂		時間的制約:なし 夜間制約作業時間:0.0	制約作業時間:0.0	
	普通作業員		人			
	合　　計					算出数量 10.000 ㎡
	単　　価		㎡			
	＊＊＊　Ｓ単－ 4号　＊＊＊					
	購入土		m3		1.000 各単位	当たり算出
	購入土 運搬距離9.5km以下,,			基本給時間:8.0 深夜時間:0.0	超勤時間:0.0 週休:4週8休以上	
	1)資材区分 2)地域資材単価コード（Ｐ）			時間的制約:なし 夜間制約作業時間:0.0	制約作業時間:0.0	
	3)地区資材単価コード（Ｊ） 4)施設機械資材単価コード（Ｋ）					
	購入土 運搬距離9.5km以下	1.000	m3			

事業名	中山間地域総合整備事業　那賀川西部
工事名	Ｒ４阿耕　中山間　那賀川西部　吉井集落道１０工事（担い手確保型）（着手日指定型）

コード	名　称	数　量	単位	単　価	金　額	備　考
	合　　計					算出数量 1.000 各単位
	単　　価					
	＊＊＊　Ｓ単－ 5号　＊＊＊					
	再生クラッシャラン		m3		1.000 各単位	当たり算出
	再生クラッシャラン ,RC-40 40～0mm,			基本給時間:8.0 深夜時間:0.0	超勤時間:0.0 週休:4週8休以上	
	1)資材区分 2)地域資材単価コード（Ｐ）			時間的制約:なし 夜間制約作業時間:0.0	制約作業時間:0.0	
	3)地区資材単価コード（Ｊ） 4)施設機械資材単価コード（Ｋ）					
	再生クラッシャラン RC-40 40～0mm	1.000	m3			
	合　　計					算出数量 1.000 各単位
	単　　価					
	＊＊＊　Ｓ単－ 6号　＊＊＊					
	硬質ポリ塩化ビニル管		本		1.000 各単位	当たり算出
	硬質ポリ塩化ビニル管 一般管VP　径65　長4.0m,,			基本給時間:8.0 深夜時間:0.0	超勤時間:0.0 週休:4週8休以上	
	1)資材区分 2)地域資材単価コード（Ｐ）			時間的制約:なし 夜間制約作業時間:0.0	制約作業時間:0.0	
	3)地区資材単価コード（Ｊ） 4)施設機械資材単価コード（Ｋ）					
	硬質ポリ塩化ビニル管 一般管VP　径65　長4.0m	1.000	本			

事業名	中山間地域総合整備事業　那賀川西部
工事名	Ｒ４阿耕　中山間　那賀川西部　吉井集落道１０工事（担い手確保型）（着手日指定型）

コード	名　称	数　量	単位	単　価	金　額	備　考
	合　　計					算出数量 1.000 各単位
	単　　価					
	＊＊＊　Ｓ単－ 7号　＊＊＊					
	真鍮製境界用表示板		枚		1.000 各単位	当たり算出
	真鍮製境界用表示板 B　50A,,			基本給時間:8.0 深夜時間:0.0	超勤時間:0.0 週休:4週8休以上	
	1)資材区分 2)地域資材単価コード（Ｐ）			時間的制約:なし 夜間制約作業時間:0.0	制約作業時間:0.0	
	3)地区資材単価コード（Ｊ） 4)施設機械資材単価コード（Ｋ）					
	真鍮製境界用表示板 B　50A	1.000	枚			
	合　　計					算出数量 1.000 各単位
	単　　価					
	＊＊＊　Ｓ単－ 8号　＊＊＊					
	ＰＵ型Ｕ型側溝１種（蓋無し）		個		1.000 各単位	当たり算出
	ＰＵ型Ｕ型側溝１種（蓋無し） b300mm×h300mm 長2.0m,,			基本給時間:8.0 深夜時間:0.0	超勤時間:0.0 週休:4週8休以上	
	1)資材区分 2)地域資材単価コード（Ｐ）			時間的制約:なし 夜間制約作業時間:0.0	制約作業時間:0.0	
	3)地区資材単価コード（Ｊ） 4)施設機械資材単価コード（Ｋ）					
	ＰＵ型Ｕ型側溝１種（蓋無し） b300mm×h300mm 長2.0m	1.000	個			

事業名	中山間地域総合整備事業　那賀川西部
工事名	Ｒ４阿耕　中山間　那賀川西部　吉井集落道１０工事（担い手確保型）（着手日指定型）

コード	名　称	数　量	単位	単　価	金　額	備　考
	合　　計					算出数量 1.000 各単位
	単　　価					
	＊＊＊　Ｓ単－ 9号　＊＊＊					
	ＰＣ３型Ｕ型側溝蓋（１種）		枚		1.000 各単位	当たり算出
	ＰＣ３型Ｕ型側溝蓋（１種） 長0.5m PC3-B300mm,,			基本給時間:8.0 深夜時間:0.0	超勤時間:0.0 週休:4週8休以上	
	1)資材区分 2)地域資材単価コード（Ｐ）			時間的制約:なし 夜間制約作業時間:0.0	制約作業時間:0.0	
	3)地区資材単価コード（Ｊ） 4)施設機械資材単価コード（Ｋ）					
	ＰＣ３型Ｕ型側溝蓋（１種） 長0.5m PC3-B300mm	1.000	枚			
	合　　計					算出数量 1.000 各単位
	単　　価					
	＊＊＊　Ｓ単－ 10号　＊＊＊					
	鋼製グレーチング		組		1.000 各単位	当たり算出
	鋼製グレーチング 横断T－25　300用　ボルト固定ゴム付　一般用,,			基本給時間:8.0 深夜時間:0.0	超勤時間:0.0 週休:4週8休以上	
	1)資材区分 2)地域資材単価コード（Ｐ）			時間的制約:なし 夜間制約作業時間:0.0	制約作業時間:0.0	
	3)地区資材単価コード（Ｊ） 4)施設機械資材単価コード（Ｋ）					
	鋼製グレーチング 横断T－25　300用　ボルト固定ゴム付　一般用	1.000	組			

事業名	中山間地域総合整備事業　那賀川西部
工事名	Ｒ４阿耕　中山間　那賀川西部　吉井集落道１０工事（担い手確保型）（着手日指定型）

コード	名　称	数　量	単位	単　価	金　額	備　考
	合　　計					算出数量 1.000 各単位
	単　　価					
	＊＊＊　Ｓ単－ 11号　＊＊＊					
	異形棒鋼		ton		1.000 各単位	当たり算出
	異形棒鋼 SD345　　D19,,			基本給時間:8.0 深夜時間:0.0	超勤時間:0.0 週休:4週8休以上	
	1)資材区分 2)地域資材単価コード（Ｐ）			時間的制約:なし 夜間制約作業時間:0.0	制約作業時間:0.0	
	3)地区資材単価コード（Ｊ） 4)施設機械資材単価コード（Ｋ）					
	異形棒鋼 SD345　　D19	1.000	ton			
	合　　計					算出数量 1.000 各単位
	単　　価					
	＊＊＊　Ｓ単－ 12号　＊＊＊					
	角座金		枚		1.000 各単位	当たり算出
	角座金 PL-150×150×9,,			基本給時間:8.0 深夜時間:0.0	超勤時間:0.0 週休:4週8休以上	
	1)資材区分 2)地域資材単価コード（Ｐ）			時間的制約:なし 夜間制約作業時間:0.0	制約作業時間:0.0	
	3)地区資材単価コード（Ｊ） 4)施設機械資材単価コード（Ｋ）					
	角座金 PL-150×150×9	1.000	枚			

事業名	中山間地域総合整備事業　那賀川西部
工事名	Ｒ４阿耕　中山間　那賀川西部　吉井集落道１０工事（担い手確保型）（着手日指定型）

コード	名　称	数　量	単位	単　価	金　額	備　考
	合　　計					算出数量 1.000 各単位
	単　　価					
	＊＊＊　Ｓ単－ 13号　＊＊＊					
	ナット(コマ型亜鉛メッキ処理)		個		1.000 各単位	当たり算出
	ナット(コマ型亜鉛メッキ処理) D19用,,			基本給時間:8.0 深夜時間:0.0	超勤時間:0.0 週休:4週8休以上	
	1)資材区分 2)地域資材単価コード（Ｐ）			時間的制約:なし 夜間制約作業時間:0.0	制約作業時間:0.0	
	3)地区資材単価コード（Ｊ） 4)施設機械資材単価コード（Ｋ）					
	ナット(コマ型亜鉛メッキ処理) D19用	1.000	個			
	合　　計					算出数量 1.000 各単位
	単　　価					
	＊＊＊　Ｓ単－ 14号　＊＊＊					
	ワッシャー		個		1.000 各単位	当たり算出
	ワッシャー D19用,,			基本給時間:8.0 深夜時間:0.0	超勤時間:0.0 週休:4週8休以上	
	1)資材区分 2)地域資材単価コード（Ｐ）			時間的制約:なし 夜間制約作業時間:0.0	制約作業時間:0.0	
	3)地区資材単価コード（Ｊ） 4)施設機械資材単価コード（Ｋ）					
	ワッシャー D19用	1.000	個			

事業名	中山間地域総合整備事業　那賀川西部
工事名	Ｒ４阿耕　中山間　那賀川西部　吉井集落道１０工事（担い手確保型）（着手日指定型）

コード	名　称	数　量	単位	単　価	金　額	備　考
	合　　計					算出数量 1.000 各単位
	単　　価					
	＊＊＊　Ｓ単－ 15号　＊＊＊					
	スペーサー		個		1.000 各単位	当たり算出
	スペーサー D19用,,			基本給時間:8.0 深夜時間:0.0	超勤時間:0.0 週休:4週8休以上	
	1)資材区分 2)地域資材単価コード（Ｐ）			時間的制約:なし 夜間制約作業時間:0.0	制約作業時間:0.0	
	3)地区資材単価コード（Ｊ） 4)施設機械資材単価コード（Ｋ）					
	スペーサー D19用	1.000	個			
	合　　計					算出数量 1.000 各単位
	単　　価					
	＊＊＊　Ｓ単－ 16号　＊＊＊					
	ロックボルト先端キャップ		個		1.000 各単位	当たり算出
	ロックボルト先端キャップ D19用,,			基本給時間:8.0 深夜時間:0.0	超勤時間:0.0 週休:4週8休以上	
	1)資材区分 2)地域資材単価コード（Ｐ）			時間的制約:なし 夜間制約作業時間:0.0	制約作業時間:0.0	
	3)地区資材単価コード（Ｊ） 4)施設機械資材単価コード（Ｋ）					
	ロックボルト先端キャップ D19用	1.000	個			

事業名	中山間地域総合整備事業　那賀川西部
工事名	Ｒ４阿耕　中山間　那賀川西部　吉井集落道１０工事（担い手確保型）（着手日指定型）

コード	名　称	数　量	単位	単　価	金　額	備　考
	合　　計					算出数量 1.000 各単位
	単　　価					
	＊＊＊　Ｓ単－ 17号　＊＊＊					
	ボイド管		本		1.000 各単位	当たり算出
	ボイド管 φ75,L=3000,,			基本給時間:8.0 深夜時間:0.0	超勤時間:0.0 週休:4週8休以上	
	1)資材区分 2)地域資材単価コード（Ｐ）			時間的制約:なし 夜間制約作業時間:0.0	制約作業時間:0.0	
	3)地区資材単価コード（Ｊ） 4)施設機械資材単価コード（Ｋ）					
	ボイド管 φ75,L=3000	1.000	本			
	合　　計					算出数量 1.000 各単位
	単　　価					
	＊＊＊　Ｓ単－ 18号　＊＊＊					
	高炉セメント		ton		1.000 各単位	当たり算出
	高炉セメント B種　２５ｋｇ入,,			基本給時間:8.0 深夜時間:0.0	超勤時間:0.0 週休:4週8休以上	
	1)資材区分 2)地域資材単価コード（Ｐ）			時間的制約:なし 夜間制約作業時間:0.0	制約作業時間:0.0	
	3)地区資材単価コード（Ｊ） 4)施設機械資材単価コード（Ｋ）					
	高炉セメント B種　２５ｋｇ入	1.000	ton			

事業名	中山間地域総合整備事業　那賀川西部
工事名	Ｒ４阿耕　中山間　那賀川西部　吉井集落道１０工事（担い手確保型）（着手日指定型）

コード	名　称	数　量	単位	単　価	金　額	備　考
	合　　計					算出数量 1.000 各単位
	単　　価					
	＊＊＊　Ｓ単－ 19号　＊＊＊					
	高性能減水剤		L		1.000 各単位	当たり算出
	高性能減水剤 ,,			基本給時間:8.0 深夜時間:0.0	超勤時間:0.0 週休:4週8休以上	
	1)資材区分 2)地域資材単価コード（Ｐ）			時間的制約:なし 夜間制約作業時間:0.0	制約作業時間:0.0	
	3)地区資材単価コード（Ｊ） 4)施設機械資材単価コード（Ｋ）					
	高性能減水剤	1.000	L			
	合　　計					算出数量 1.000 各単位
	単　　価					
	＊＊＊　Ｓ単－ 20号　＊＊＊					
	土壌分析試験費		式		1.000 各単位	当たり算出
	土壌分析試験費 条例第58条，施行規則第35条（諸経費含）,,			基本給時間:8.0 深夜時間:0.0	超勤時間:0.0 週休:補正なし	
	1)資材区分 2)地域資材単価コード（Ｐ）			時間的制約:なし 夜間制約作業時間:0.0	制約作業時間:0.0	
	3)地区資材単価コード（Ｊ） 4)施設機械資材単価コード（Ｋ）					
	土壌分析試験費 条例第58条，施行規則第35条（諸経費含）	1.000	式			

事業名	中山間地域総合整備事業　那賀川西部
工事名	Ｒ４阿耕　中山間　那賀川西部　吉井集落道１０工事（担い手確保型）（着手日指定型）

コード	名　称	数　量	単位	単　価	金　額	備　考
	合　　計					算出数量 1.000 各単位
	単　　価					
	＊＊＊　Ｓ単－ 21号　＊＊＊					
	鉄筋挿入工		m		1.000 各単位	当たり算出
	鉄筋挿入工			基本給時間:8.0 深夜時間:0.0	超勤時間:0.0 週休:4週8休以上	
	1)市場単価コード 2)規格			時間的制約:なし 夜間制約作業時間:0.0	制約作業時間:0.0	
	3)単価の入力					
	鉄筋挿入工	1.000	m			
	合　　計					算出数量 1.000 各単位
	単　　価					
	＊＊＊　Ｓ単－ 22号　＊＊＊					
	残土処分		m3		1.000 各単位	当たり算出
	残土処分			基本給時間:8.0 深夜時間:0.0	超勤時間:0.0 週休:4週8休以上	
	1)地域資材単価コード 2)資材規格			時間的制約:なし 夜間制約作業時間:0.0	制約作業時間:0.0	
	3)単価の入力					
	残土処分	1.000	m3			

事業名	中山間地域総合整備事業　那賀川西部
工事名	Ｒ４阿耕　中山間　那賀川西部　吉井集落道１０工事（担い手確保型）（着手日指定型）

コード	名　称	数　量	単位	単　価	金　額	備　考
	合　　計					算出数量 1.000 各単位
	単　　価					
	＊＊＊　Ｓ単－ 23号　＊＊＊					
	処分工		m3		1.000 各単位	当たり算出
	処分工 立木			基本給時間:8.0 深夜時間:0.0	超勤時間:0.0 週休:4週8休以上	
	1)地域資材単価コード 2)資材規格	立木		時間的制約:なし 夜間制約作業時間:0.0	制約作業時間:0.0	
	3)単価の入力					
	処分工 立木	1.000	m3			
	合　　計					算出数量 1.000 各単位
	単　　価					
	＊＊＊　Ｓ単－ 24号　＊＊＊					
	処分工		m3		1.000 各単位	当たり算出
	処分工 根株			基本給時間:8.0 深夜時間:0.0	超勤時間:0.0 週休:4週8休以上	
	1)地域資材単価コード 2)資材規格	根株		時間的制約:なし 夜間制約作業時間:0.0	制約作業時間:0.0	
	3)単価の入力					
	処分工 根株	1.000	m3			

事業名	中山間地域総合整備事業　那賀川西部
工事名	Ｒ４阿耕　中山間　那賀川西部　吉井集落道１０工事（担い手確保型）（着手日指定型）

コード	名　称	数　量	単位	単　価	金　額	備　考
	合　　計					算出数量 1.000 各単位
	単　　価					
	＊＊＊　Ｓ単－ 25号　＊＊＊					
	【法面工（植生基材吹付工）】		㎡		1.000 ㎡	当たり算出
	【法面工（植生基材吹付工）】 厚３cm,250m2以上500m2未満,－,45m以下（施工基面上面）,枠内吹			基本給時間:8.0 深夜時間:0.0	超勤時間:0.0 週休:4週8休以上	
	付工,含まない			時間的制約:なし 夜間制約作業時間:0.0	制約作業時間:0.0	
	1)規格・仕様 2)施工規模	厚３cm 250m2以上500m2未満				
	3)時間的制約 4)法面垂直高	－ 45m以下（施工基面上面）				
	5)作業区分 6)ﾗｽ･ｱﾝｶｰﾋﾟﾝの設置	枠内吹付工 含まない				
	植生基材吹付工 厚3cm	0.880	㎡			
	合　　計					算出数量 1.000 ㎡
	単　　価		㎡			
	＊＊＊　Ｓ単－ 26号　＊＊＊					
	【ラス張工】		㎡		1.000 ㎡	当たり算出
	【ラス張工】 法面吹付,250㎡以上500㎡未満,-			基本給時間:8.0 深夜時間:0.0	超勤時間:0.0 週休:4週8休以上	
	1)吹付区分 2)施工規模	法面吹付 250㎡以上500㎡未満		時間的制約:なし 夜間制約作業時間:0.0	制約作業時間:0.0	

事業名	中山間地域総合整備事業　那賀川西部
工事名	Ｒ４阿耕　中山間　那賀川西部　吉井集落道１０工事（担い手確保型）（着手日指定型）

コード	名　称	数　量	単位	単　価	金　額	備　考
	3)時間的制約	－				
	吹付枠工 法面清掃及びﾗｽ・ｱﾝｶｰﾋﾟﾝ設置	0.980	㎡			
	合　　計					算出数量 1.000 ㎡
	単　　価		㎡			
	＊＊＊　Ｓ単－ 27号　＊＊＊					
	【現場吹付法枠】		m		1.000 m	当たり算出
	【現場吹付法枠】 ﾓﾙﾀﾙ･ｺﾝｸﾘｰﾄ,300×300,250m以上500m未満,－,計上する,0.018m3,計			基本給時間:8.0 深夜時間:0.0	超勤時間:0.0 週休:4週8休以上	
	上しない,0.000㎡,計上しない,0.000m3			時間的制約:なし 夜間制約作業時間:0.0	制約作業時間:0.0	
	1)吹付材料区分 2)梁断面ｻｲｽﾞ	ﾓﾙﾀﾙ･ｺﾝｸﾘｰﾄ 300×300				
	3)施工規模 4)時間的制約	250m以上500m未満 －				
	5)水切りﾓﾙﾀﾙ・ｺﾝｸﾘｰﾄの計上区分 6)水切りﾓﾙﾀﾙ・ｺﾝｸﾘｰﾄ設計数量(m3/m)	計上する 0.018m3				
	7)表面ｺﾃ仕上げの計上区分 8)表面ｺﾃ仕上げの設計数量(㎡/m)	計上しない 0.000㎡				
	9)間詰ﾓﾙﾀﾙ・ｺﾝｸﾘｰﾄの計上区分 10)間詰ﾓﾙﾀﾙ・ｺﾝｸﾘｰﾄ設計数量(m3/m)	計上しない 0.000m3				
	吹付枠工 梁断面 300×300	1.100	m			
	吹付枠工（加算額） 水切りモルタル・コンクリート	0.020	m3			
	合　　計					算出数量 1.000 m
	単　　価		m			

事業名	中山間地域総合整備事業　那賀川西部
工事名	Ｒ４阿耕　中山間　那賀川西部　吉井集落道１０工事（担い手確保型）（着手日指定型）

コード	名　称	数　量	単位	単　価	金　額	備　考
	＊＊＊　Ｓ単－ 28号　＊＊＊					
	【鉄筋工】		ton		1.000 ton	当たり算出
	【鉄筋工】 SD345,D16,一般構造物,10t未満,－,無し,差筋及び杭頭処理,10%未			基本給時間:8.0 深夜時間:0.0	超勤時間:0.0 週休:4週8休以上	
	満			時間的制約:なし 夜間制約作業時間:0.0	制約作業時間:0.0	
	1)規格区分 2)径区分	SD345 D16				
	3)作業区分 4)施工規模	一般構造物 10t未満				
	5)時間的制約 6)夜間作業	－ 無し				
	7)構造物区分 8)太径鉄筋量	差筋及び杭頭処理 10%未満				
	異形棒鋼 SD345　　D16	1.030	ton			
	鉄筋(一般構造物)	1.090	ton			
	合　　計					算出数量 1.000 ton
	単　　価		ton			
	＊＊＊　Ｓ単－ 29号　＊＊＊					
	【鉄筋工】		ton		1.000 ton	当たり算出
	【鉄筋工】 SD295,D13,一般構造物,10t未満,－,無し,一般構造物（切梁無し）,			基本給時間:8.0 深夜時間:0.0	超勤時間:0.0 週休:4週8休以上	
	10%未満			時間的制約:なし 夜間制約作業時間:0.0	制約作業時間:0.0	

事業名	中山間地域総合整備事業　那賀川西部
工事名	Ｒ４阿耕　中山間　那賀川西部　吉井集落道１０工事（担い手確保型）（着手日指定型）

コード	名　称	数　量	単位	単　価	金　額	備　考
	1)規格区分 2)径区分	SD295 D13				
	3)作業区分 4)施工規模	一般構造物 10t未満				
	5)時間的制約 6)夜間作業	－ 無し				
	7)構造物区分 8)太径鉄筋量	一般構造物（切梁無し） 10%未満				
	異形棒鋼 SD295　　D13	1.030	ton			
	鉄筋(一般構造物)	1.150	ton			
	合　　計					算出数量 1.000 ton
	単　　価		ton			
	＊＊＊　Ｓ単－ 30号　＊＊＊					
	【排水構造物工】		m		1.000［各単位］	当たり算出
	【排水構造物工】 U型側溝,昼間施工,L=2000,1000kg/個以下,なし,-,-,基礎砕石の施			基本給時間:8.0 深夜時間:0.0	超勤時間:0.0 週休:4週8休以上	
	工有り,再利用撤去を行なわない			時間的制約:なし 夜間制約作業時間:0.0	制約作業時間:0.0	
	1)施工区分Ⅰ 2)施工区分Ⅱ	U型側溝 昼間施工				
	3)規格Ⅰ 4)規格Ⅱ	L=2000 1000kg/個以下				
	5)時間的制約 6)L=1000を使用	なし L=1000を使用しない				
	7)L=4000を使用 8)L=5000を使用	L=4000を使用しない L=5000を使用しない				
	9)法面小段面 10)法面縦排水	- -				

事業名	中山間地域総合整備事業　那賀川西部
工事名	Ｒ４阿耕　中山間　那賀川西部　吉井集落道１０工事（担い手確保型）（着手日指定型）

コード	名　称	数　量	単位	単　価	金　額	備　考
	11)再利用撤去の有無 12)基礎砕石の施工有無	再利用撤去を行なわない 基礎砕石の施工有り				
	排水構造物工 Ｕ型側溝 時間的制約無 L=2000mm 1000kg/個以下 機・労 昼間単価	1.000	m			
	合　　計					算出数量 1.000［各単位］
	単　　価		［各単位］			
	＊＊＊　Ｓ単－ 31号　＊＊＊					
	【排水構造物工】		枚		1.000［各単位］	当たり算出
	【排水構造物工】 蓋版,昼間施工,ｺﾝｸﾘｰﾄ･鋼製,40kg/枚以下,なし,-,-,再利用撤去を			基本給時間:8.0 深夜時間:0.0	超勤時間:0.0 週休:4週8休以上	
	行なわない			時間的制約:なし 夜間制約作業時間:0.0	制約作業時間:0.0	
	1)施工区分Ⅰ 2)施工区分Ⅱ	蓋版 昼間施工				
	3)規格Ⅰ 4)規格Ⅱ	ｺﾝｸﾘｰﾄ･鋼製 40kg/枚以下				
	5)時間的制約 9)法面小段面	なし -				
	11)再利用撤去の有無 12)基礎砕石の施工有無	再利用撤去を行なわない -				
	排水構造物工 蓋版 時間的制約無 コンクリート・鋼製 ４０ｋｇ／枚 機・労 昼間単価	1.000	枚			
	合　　計					算出数量 1.000［各単位］
	単　　価		［各単位］			
	＊＊＊　Ｓ単－ 32号　＊＊＊					

事業名	中山間地域総合整備事業　那賀川西部
工事名	Ｒ４阿耕　中山間　那賀川西部　吉井集落道１０工事（担い手確保型）（着手日指定型）

コード	名　称	数　量	単位	単　価	金　額	備　考
	【排水構造物工】		枚		1.000［各単位］	当たり算出
	【排水構造物工】 蓋版,昼間施工,ｺﾝｸﾘｰﾄ･鋼製,40kgを超え170kg/枚以下,なし,-,-,再			基本給時間:8.0 深夜時間:0.0	超勤時間:0.0 週休:4週8休以上	
	利用撤去を行なわない			時間的制約:なし 夜間制約作業時間:0.0	制約作業時間:0.0	
	1)施工区分Ⅰ 2)施工区分Ⅱ	蓋版 昼間施工				
	3)規格Ⅰ 4)規格Ⅱ	ｺﾝｸﾘｰﾄ･鋼製 40kgを超え170kg/枚以下				
	5)時間的制約 9)法面小段面	なし -				
	11)再利用撤去の有無 12)基礎砕石の施工有無	再利用撤去を行なわない -				
	排水構造物工 蓋版 時間的制約無 ｺﾝｸﾘｰﾄ・鋼製40を超え170kg/枚 機・労 昼間単価	1.000	枚			
	合　　計					算出数量 1.000［各単位］
	単　　価		［各単位］			
	＊＊＊　Ｓ単－ 33号　＊＊＊					
	路体(狭幅2.5m未満)		m3		100.000 m3	当たり算出
	路体(狭幅2.5m未満) 1.0m未満,SRﾊﾝﾄﾞ0.8-1.1t,粘・礫質土,BH山0.80(平0.60),			基本給時間:8.0 深夜時間:0.0	超勤時間:0.0 週休:4週8休以上	
	1)施工幅員 2)締固め機械	1.0m未満 SRﾊﾝﾄﾞ0.8-1.1t		時間的制約:なし 夜間制約作業時間:0.0	制約作業時間:0.0	
	3)土質区分 4)投入機械	粘・礫質土 BH山0.80(平0.60)				
	5)長期割引単価区分（賃料機械）					
	普通作業員 敷均し・補助労務		人			

事業名	中山間地域総合整備事業　那賀川西部
工事名	Ｒ４阿耕　中山間　那賀川西部　吉井集落道１０工事（担い手確保型）（着手日指定型）

コード	名　称	数　量	単位	単　価	金　額	備　考
	振動ﾛｰﾗ[ﾊﾝﾄﾞｶﾞｲﾄﾞ式]		日			<賃料>
	軽油 ﾊﾟﾄﾛｰﾙ給油	11.000	L			
	特殊作業員		人			
	ﾊﾞｯｸﾎｳ[ｸﾛｰﾗ型･排対型(2次)]		供用日			<損料>
	軽油 ﾊﾟﾄﾛｰﾙ給油	34.000	L			
	運転手（特殊）		人			
	合　　計					算出数量 100.000 m3
	単　　価		m3			
	＊＊＊　Ｓ単－ 34号　＊＊＊					
	路体(狭幅2.5m未満)		m3		100.000 m3	当たり算出
	路体(狭幅2.5m未満) 1.0m以上2.5m未満,SR3-4t,粘・礫質土,BH山0.80(平0.60),			基本給時間:8.0 深夜時間:0.0	超勤時間:0.0 週休:4週8休以上	
	1)施工幅員 2)締固め機械	1.0m以上2.5m未満 SR3-4t		時間的制約:なし 夜間制約作業時間:0.0	制約作業時間:0.0	
	3)土質区分 4)投入機械	粘・礫質土 BH山0.80(平0.60)				
	5)長期割引単価区分（賃料機械）					
	普通作業員 敷均し・補助労務		人			
	振動ﾛｰﾗ[搭乗式･ｺﾝﾊﾞｲﾝﾄﾞ型･排対型(1次･2次)]		日			<賃料>
	軽油 ﾊﾟﾄﾛｰﾙ給油	17.000	L			

事業名	中山間地域総合整備事業　那賀川西部
工事名	Ｒ４阿耕　中山間　那賀川西部　吉井集落道１０工事（担い手確保型）（着手日指定型）

コード	名　称	数　量	単位	単　価	金　額	備　考
	運転手（特殊）		人			
	ﾊﾞｯｸﾎｳ[ｸﾛｰﾗ型･排対型(2次)]		供用日			<損料>
	軽油 ﾊﾟﾄﾛｰﾙ給油	34.000	L			
	運転手（特殊）		人			
	合　　計					算出数量 100.000 m3
	単　　価		m3			
	＊＊＊　Ｓ単－ 35号　＊＊＊					
	路床(狭幅2.5m未満)		m3		100.000 m3	当たり算出
	路床(狭幅2.5m未満) 1.0m未満,粘・砂礫土,SRﾊﾝﾄﾞ0.8-1.1t,BH山0.80(平0.60),			基本給時間:8.0 深夜時間:0.0	超勤時間:0.0 週休:4週8休以上	
	1)施工幅員 2)土質区分	1.0m未満 粘・砂礫土		時間的制約:なし 夜間制約作業時間:0.0	制約作業時間:0.0	
	3)締固め機械 4)投入機械	SRﾊﾝﾄﾞ0.8-1.1t BH山0.80(平0.60)				
	5)長期割引単価区分（賃料機械）					
	普通作業員 敷均し・補助労務		人			
	振動ﾛｰﾗ[ﾊﾝﾄﾞｶﾞｲﾄﾞ式]		日			<賃料>
	軽油 ﾊﾟﾄﾛｰﾙ給油	12.000	L			
	特殊作業員		人			
	ﾊﾞｯｸﾎｳ[ｸﾛｰﾗ型･排対型(2次)]		供用日			<損料>

事業名	中山間地域総合整備事業　那賀川西部
工事名	Ｒ４阿耕　中山間　那賀川西部　吉井集落道１０工事（担い手確保型）（着手日指定型）

コード	名　称	数　量	単位	単　価	金　額	備　考
	軽油 ﾊﾟﾄﾛｰﾙ給油	34.000	L			
	運転手（特殊）		人			
	合　　計					算出数量 100.000 m3
	単　　価		m3			
	＊＊＊　Ｓ単－ 36号　＊＊＊					
	路床(狭幅2.5m未満)		m3		100.000 m3	当たり算出
	路床(狭幅2.5m未満) 1.0m以上2.5m未満,粘・砂礫土,SR3-4t,BH山0.80(平0.60),			基本給時間:8.0 深夜時間:0.0	超勤時間:0.0 週休:4週8休以上	
	1)施工幅員 2)土質区分	1.0m以上2.5m未満 粘・砂礫土		時間的制約:なし 夜間制約作業時間:0.0	制約作業時間:0.0	
	3)締固め機械 4)投入機械	SR3-4t BH山0.80(平0.60)				
	5)長期割引単価区分（賃料機械）					
	普通作業員 敷均し・補助労務		人			
	振動ﾛｰﾗ[搭乗式･ｺﾝﾊﾞｲﾝﾄﾞ型･排対型(1次･2次)]		日			<賃料>
	軽油 ﾊﾟﾄﾛｰﾙ給油	19.000	L			
	運転手（特殊）		人			
	ﾊﾞｯｸﾎｳ[ｸﾛｰﾗ型･排対型(2次)]		供用日			<損料>
	軽油 ﾊﾟﾄﾛｰﾙ給油	34.000	L			
	運転手（特殊）		人			

事業名	中山間地域総合整備事業　那賀川西部
工事名	Ｒ４阿耕　中山間　那賀川西部　吉井集落道１０工事（担い手確保型）（着手日指定型）

コード	名　称	数　量	単位	単　価	金　額	備　考
	合　　計					算出数量 100.000 m3
	単　　価		m3			
	＊＊＊　Ｓ単－ 37号　＊＊＊					
	足場工		掛㎡		100.000 掛㎡	当たり算出
	足場工 なし,単管傾斜,			基本給時間:8.0 深夜時間:0.0	超勤時間:0.0 週休:4週8休以上	
	1)足場区分 2)安全ネット区分	単管傾斜 なし		時間的制約:なし 夜間制約作業時間:0.0	制約作業時間:0.0	
	3)長期割引単価区分(賃料機械)					
	土木一般世話役		人			
	とび工		人			
	普通作業員		人			
	ﾗﾌﾃﾚｰﾝｸﾚｰﾝ[油圧伸縮ｼﾞﾌﾞ型・排対(～2011)・～低騒]		日			<賃料>
	諸雑費	0.350				
	合　　計					算出数量 100.000 掛㎡
	単　　価		掛㎡			
	＊＊＊　Ｓ単－ 38号　＊＊＊					
	足場工		掛㎡		100.000 掛㎡	当たり算出

事業名	中山間地域総合整備事業　那賀川西部
工事名	Ｒ４阿耕　中山間　那賀川西部　吉井集落道１０工事（担い手確保型）（着手日指定型）

コード	名　称	数　量	単位	単　価	金　額	備　考
	足場工 なし,手摺先行型枠組,			基本給時間:8.0 深夜時間:0.0	超勤時間:0.0 週休:4週8休以上	
	1)足場区分 2)安全ネット区分	手摺先行型枠組 なし		時間的制約:なし 夜間制約作業時間:0.0	制約作業時間:0.0	
	3)長期割引単価区分(賃料機械)					
	土木一般世話役		人			
	とび工		人			
	普通作業員		人			
	ﾗﾌﾃﾚｰﾝｸﾚｰﾝ[油圧伸縮ｼﾞﾌﾞ型･排対(～2011)･～低騒]		日			<賃料>
	諸雑費	0.340				
	合　　計					算出数量 100.000 掛㎡
	単　　価		掛㎡			
	＊＊＊　Ｓ単－ 39号　＊＊＊					
	SP 掘削		m3		1.000 m3	当たり算出
	SP 掘削 土砂,片切掘削,-,-,-,-,-,-,-			基本給時間:8.0 深夜時間:0.0	超勤時間:0.0 週休:4週8休以上	
				時間的制約:なし 夜間制約作業時間:0.0	制約作業時間:0.0	
	1)土質 2)施工方法	土砂 片切掘削				
	3)岩質 4)押土の有無	- -				
	5)障害の有無 6)施工数量	- -				

事業名	中山間地域総合整備事業　那賀川西部
工事名	Ｒ４阿耕　中山間　那賀川西部　吉井集落道１０工事（担い手確保型）（着手日指定型）

コード	名　称	数　量	単位	単　価	金　額	備　考
	7)火薬使用 8)破砕片除去の有無	－ －				
	9)集積押土の有無	－				
	単　　価		m3			
	＊＊＊　Ｓ単－ 40号　＊＊＊					
	SP 積込(ルーズ)		m3		1.000 m3	当たり算出
	SP 積込(ルーズ) 土砂,土量50,000m3未満			基本給時間:8.0 深夜時間:0.0	超勤時間:0.0 週休:4週8休以上	
				時間的制約:なし 夜間制約作業時間:0.0	制約作業時間:0.0	
	1)土質 2)作業内容	土砂 土量50,000m3未満				
	単　　価		m3			
	＊＊＊　Ｓ単－ 41号　＊＊＊					
	SP 床掘り		m3		1.000 m3	当たり算出
	SP 床掘り 土砂,平均施工幅1m以上2m未満,無し,無し,			基本給時間:8.0 深夜時間:0.0	超勤時間:0.0 週休:4週8休以上	
				時間的制約:なし 夜間制約作業時間:0.0	制約作業時間:0.0	
	1)土質 2)施工方法	土砂 平均施工幅1m以上2m未満				
	3)土留方式の種類 4)障害の有無	無し 無し				
	5)長期割引単価区分					

事業名	中山間地域総合整備事業　那賀川西部
工事名	Ｒ４阿耕　中山間　那賀川西部　吉井集落道１０工事（担い手確保型）（着手日指定型）

コード	名　称	数　量	単位	単　価	金　額	備　考
	単　　価		m3			
	＊＊＊　Ｓ単－ 42号　＊＊＊					
	SP 人力積込		m3		1.000 m3	当たり算出
	SP 人力積込 土砂			基本給時間:8.0 深夜時間:0.0	超勤時間:0.0 週休:4週8休以上	
				時間的制約:なし 夜間制約作業時間:0.0	制約作業時間:0.0	
	1)土質等区分	土砂				
	単　　価		m3			
	＊＊＊　Ｓ単－ 43号　＊＊＊					
	SP 土砂等運搬		m3		1.000 m3	当たり算出
	SP 土砂等運搬 標準,ﾊﾞｯｸﾎｳ山積0.8m3(平積0.6m3),土砂(岩塊･玉石混り土含む),無			基本給時間:8.0 深夜時間:0.0	超勤時間:0.0 週休:4週8休以上	
	し,9.5km以下			時間的制約:なし 夜間制約作業時間:0.0	制約作業時間:0.0	
	1)土砂等発生現場 2)積込機種･規格	標準 ﾊﾞｯｸﾎｳ山積0.8m3(平積0.6m3)				
	3)土質 4)DID区間の有無	土砂(岩塊･玉石混り土含む) 無し				
	5)運搬距離	9.5km以下				
	単　　価		m3			

事業名	中山間地域総合整備事業　那賀川西部
工事名	Ｒ４阿耕　中山間　那賀川西部　吉井集落道１０工事（担い手確保型）（着手日指定型）

コード	名　称	数　量	単位	単　価	金　額	備　考
	＊＊＊　Ｓ単－ 44号　＊＊＊					
	SP 土砂等運搬		m3		1.000 m3	当たり算出
	SP 土砂等運搬 標準,ﾊﾞｯｸﾎｳ山積0.8m3(平積0.6m3),土砂(岩塊･玉石混り土含む),無し,22.5km以下			基本給時間:8.0 深夜時間:0.0 時間的制約:なし 夜間制約作業時間:0.0	超勤時間:0.0 週休:4週8休以上 制約作業時間:0.0	
	1)土砂等発生現場 2)積込機種･規格	標準 ﾊﾞｯｸﾎｳ山積0.8m3(平積0.6m3)				
	3)土質 4)DID区間の有無	土砂(岩塊･玉石混り土含む) 無し				
	5)運搬距離	22.5km以下				
	単　　価		m3			
	＊＊＊　Ｓ単－ 45号　＊＊＊					
	SP 路体（築堤）盛土・埋戻		m3		1.000 m3	当たり算出
	SP 路体（築堤）盛土・埋戻 2.5m以上4.0m未満,-,-,			基本給時間:8.0 深夜時間:0.0 時間的制約:なし 夜間制約作業時間:0.0	超勤時間:0.0 週休:4週8休以上 制約作業時間:0.0	
	1)施工幅員 2)施工数量	2.5m以上4.0m未満 -				
	3)障害の有無 4)長期割引単価区分	-				
	単　　価		m3			
	＊＊＊　Ｓ単－ 46号　＊＊＊					

事業名	中山間地域総合整備事業　那賀川西部
工事名	Ｒ４阿耕　中山間　那賀川西部　吉井集落道１０工事（担い手確保型）（着手日指定型）

コード	名　称	数　量	単位	単　価	金　額	備　考
	SP 路体（築堤）盛土・埋戻		m3		1.000 m3	当たり算出
	SP 路体（築堤）盛土・埋戻 4.0m以上,10,000m3未満,無し,			基本給時間:8.0 深夜時間:0.0	超勤時間:0.0 週休:4週8休以上	
				時間的制約:なし 夜間制約作業時間:0.0	制約作業時間:0.0	
	1)施工幅員 2)施工数量	4.0m以上 10,000m3未満				
	3)障害の有無 4)長期割引単価区分	無し				
	単　　価		m3			
	＊＊＊　Ｓ単－ 47号　＊＊＊					
	SP 路床盛土		m3		1.000 m3	当たり算出
	SP 路床盛土 2.5m以上4.0m未満,-,-,			基本給時間:8.0 深夜時間:0.0	超勤時間:0.0 週休:4週8休以上	
				時間的制約:なし 夜間制約作業時間:0.0	制約作業時間:0.0	
	1)施工幅員 2)施工数量	2.5m以上4.0m未満 -				
	3)障害の有無 4)長期割引単価区分	-				
	単　　価		m3			
	＊＊＊　Ｓ単－ 48号　＊＊＊					
	SP 路床盛土		m3		1.000 m3	当たり算出
	SP 路床盛土 4.0m以上,10,000m3未満,無し,			基本給時間:8.0 深夜時間:0.0	超勤時間:0.0 週休:4週8休以上	

事業名	中山間地域総合整備事業　那賀川西部
工事名	Ｒ４阿耕　中山間　那賀川西部　吉井集落道１０工事（担い手確保型）（着手日指定型）

コード	名　称	数　量	単位	単　価	金　額	備　考
				時間的制約:なし 夜間制約作業時間:0.0	制約作業時間:0.0	
	1)施工幅員 2)施工数量	4.0m以上 10,000m3未満				
	3)障害の有無 4)長期割引単価区分	無し				
	単　　価		m3			
	＊＊＊　Ｓ単－ 49号　＊＊＊					
	SP 基面整正		㎡		1.000 ㎡	当たり算出
	SP 基面整正 基面整正			基本給時間:8.0 深夜時間:0.0	超勤時間:0.0 週休:4週8休以上	
				時間的制約:なし 夜間制約作業時間:0.0	制約作業時間:0.0	
	1)整形区分	基面整正				
	単　　価		㎡			
	＊＊＊　Ｓ単－ 50号　＊＊＊					
	SP 足場工（アンカー）		空m3		1.000 空m3	当たり算出
	SP 足場工（アンカー） -,			基本給時間:8.0 深夜時間:0.0	超勤時間:0.0 週休:4週8休以上	
				時間的制約:なし 夜間制約作業時間:0.0	制約作業時間:0.0	
	1)作業区分 2)長期割引単価区分	-				
	単　　価		空m3			

事業名	中山間地域総合整備事業　那賀川西部
工事名	Ｒ４阿耕　中山間　那賀川西部　吉井集落道１０工事（担い手確保型）（着手日指定型）

コード	名　称	数　量	単位	単　価	金　額	備　考
	＊＊＊　Ｓ単－ 51号　＊＊＊					
	SP 吸出し防止材（全面）設置		m²		1.000 m²	当たり算出
	SP 吸出し防止材（全面）設置 -			基本給時間:8.0 深夜時間:0.0	超勤時間:0.0 週休:4週8休以上	
				時間的制約:なし 夜間制約作業時間:0.0	制約作業時間:0.0	
	1)作業区分	-				
	単　　価		m²			
	＊＊＊　Ｓ単－ 52号　＊＊＊					
	SP 基礎砕石		m²		1.000 m²	当たり算出
	SP 基礎砕石 12.5cmを超え17.5cm以下,計上する,,再生クラッシャラン RC-40 40			基本給時間:8.0 深夜時間:0.0	超勤時間:0.0 週休:4週8休以上	
	～0mm			時間的制約:なし 夜間制約作業時間:0.0	制約作業時間:0.0	
	1)砕石の厚さ 2)砕石の計上	12.5cmを超え17.5cm以下 計上する				
	3)長期割引単価区分 4)規格区分	再生クラッシャラン RC-40 40～0mm				
	単　　価		m²			
	＊＊＊　Ｓ単－ 53号　＊＊＊					
	SP 基礎砕石		m²		1.000 m²	当たり算出

事業名	中山間地域総合整備事業　那賀川西部
工事名	Ｒ４阿耕　中山間　那賀川西部　吉井集落道１０工事（担い手確保型）（着手日指定型）

コード	名　称	数　量	単位	単　価	金　額	備　考
	SP 基礎砕石 7.5cmを超え12.5cm以下,計上する,,再生クラッシャラン RC-40 40			基本給時間:8.0 深夜時間:0.0	超勤時間:0.0 週休:4週8休以上	
	～0mm			時間的制約:なし 夜間制約作業時間:0.0	制約作業時間:0.0	
	1)砕石の厚さ 2)砕石の計上	7.5cmを超え12.5cm以下 計上する				
	3)長期割引単価区分 4)規格区分	再生クラッシャラン RC-40 40～0mm				
	単　　価		㎡			
	＊＊＊　Ｓ単－ 54号　＊＊＊					
	SP 型枠		㎡		1.000 ㎡	当たり算出
	SP 型枠 一般型枠,鉄筋･無筋構造物			基本給時間:8.0 深夜時間:0.0	超勤時間:0.0 週休:4週8休以上	
				時間的制約:なし 夜間制約作業時間:0.0	制約作業時間:0.0	
	1)型枠の種類 2)構造物の種類	一般型枠 鉄筋･無筋構造物				
	単　　価		㎡			
	＊＊＊　Ｓ単－ 55号　＊＊＊					
	SP 型枠		㎡		1.000 ㎡	当たり算出
	SP 型枠 一般型枠,小型構造物			基本給時間:8.0 深夜時間:0.0	超勤時間:0.0 週休:4週8休以上	
				時間的制約:なし 夜間制約作業時間:0.0	制約作業時間:0.0	
	1)型枠の種類 2)構造物の種類	一般型枠 小型構造物				

事業名	中山間地域総合整備事業　那賀川西部
工事名	Ｒ４阿耕　中山間　那賀川西部　吉井集落道１０工事（担い手確保型）（着手日指定型）

コード	名　称	数　量	単位	単　価	金　額	備　考
	単　　価		㎡			
	＊＊＊　Ｓ単－ 56号　＊＊＊					
	SP 目地板		㎡		1.000 ㎡	当たり算出
	SP 目地板 計上する,目地板(瀝青繊維質板) t=10㎜			基本給時間:8.0 深夜時間:0.0	超勤時間:0.0 週休:4週8休以上	
				時間的制約:なし 夜間制約作業時間:0.0	制約作業時間:0.0	
	1)目地板の計上 2)規格区分	計上する 目地板(瀝青繊維質板) t=10㎜				
	単　　価		㎡			
	＊＊＊　Ｓ単－ 57号　＊＊＊					
	SP 遠心力鉄筋コンクリート管（Ｂ形）		m		1.000 m	当たり算出
	SP 遠心力鉄筋コンクリート管（Ｂ形） 据付,300㎜,遠心力鉄筋コンクリート管（Ｂ形）,外圧管１種			基本給時間:8.0 深夜時間:0.0	超勤時間:0.0 週休:4週8休以上	
				時間的制約:なし 夜間制約作業時間:0.0	制約作業時間:0.0	
	1)作業区分 2)管径	据付 300㎜				
	3)管材規格 5)管種区分	遠心力鉄筋コンクリート管（Ｂ形） 外圧管１種				
	単　　価		m			
	＊＊＊　Ｓ単－ 58号　＊＊＊					

事業名	中山間地域総合整備事業　那賀川西部
工事名	Ｒ４阿耕　中山間　那賀川西部　吉井集落道１０工事（担い手確保型）（着手日指定型）

コード	名　称	数　量	単位	単　価	金　額	備　考
	SP 下層路盤（車道・路肩部）		㎡		1.000 ㎡	当たり算出
	SP 下層路盤（車道・路肩部） 100mm,1層施工,砕石,,路盤材(各種)			基本給時間:8.0 深夜時間:0.0	超勤時間:0.0 週休:4週8休以上	
				時間的制約:なし 夜間制約作業時間:0.0	制約作業時間:0.0	
	1)全仕上り厚 2)施工区分	100mm 1層施工				
	3)材料 4)長期割引単価区分	砕石				
	5)材料規格の選択	路盤材(各種)				
	再生粒度調整砕石 RM-30 30～0mm		m3			材変
	単　　価		㎡			
	＊＊＊　Ｓ単－ 59号　＊＊＊					
	SP プレキャストＬ形側溝(製品長 0.6m/個)		m		1.000 m	当たり算出
	SP プレキャストＬ形側溝(製品長 0.6m/個) 据付,有り,有り,350 鉄筋ｺﾝｸﾘｰﾄL形(550×155×600)			基本給時間:8.0 深夜時間:0.0	超勤時間:0.0 週休:4週8休以上	
				時間的制約:なし 夜間制約作業時間:0.0	制約作業時間:0.0	
	1)作業区分 2)基礎砕石の有無	据付 有り				
	3)L形側溝の有無 4)L形側溝の種類	有り 350 鉄筋ｺﾝｸﾘｰﾄL形(550×155×600)				
	単　　価		m			
	＊＊＊　Ｓ単－ 60号　＊＊＊					

事業名	中山間地域総合整備事業　那賀川西部
工事名	Ｒ４阿耕　中山間　那賀川西部　吉井集落道１０工事（担い手確保型）（着手日指定型）

コード	名　称	数　量	単位	単　価	金　額	備　考
	チェンソー伐開		㎡		100.000 ㎡	当たり算出
	チェンソー伐開			基本給時間:8.0 深夜時間:0.0	超勤時間:0.0 週休:4週8休以上	
	1)山林砂防工（普通作業員）	普通作業員		時間的制約:なし 夜間制約作業時間:0.0	制約作業時間:0.0	
	土木一般世話役		人			
	普通作業員		人			
	特殊作業員		人			
	ﾁｪﾝｿｰ[ｶﾞｿﾘﾝｴﾝｼﾞﾝ]		日			<損料>
	混合油 1：20程度	0.360	L			
	チェーンオイル	0.010	L			計上無し
	合　　計					算出数量 100.000 ㎡
	単　　価		㎡			
	＊＊＊　Ｓ単－ 61号　＊＊＊					
	水替工(小口径)(ポンプ運転)		日		1.000 日	当たり算出
	水替工(小口径)(ポンプ運転) 0以上6未満,作業時排水			基本給時間:8.0 深夜時間:0.0	超勤時間:0.0 週休:4週8休以上	
	1)排水量区分(m3/h) 2)排水区分	0以上6未満 作業時排水		時間的制約:なし 夜間制約作業時間:0.0	制約作業時間:0.0	
	3)長期割引単価区分(賃料機械)					
	特殊作業員		人			

事業名	中山間地域総合整備事業　那賀川西部
工事名	Ｒ４阿耕　中山間　那賀川西部　吉井集落道１０工事（担い手確保型）（着手日指定型）

コード	名　称	数　量	単位	単　価	金　額	備　考
	発動発電機[Ｇ駆動･低騒音型]		日			<賃料>
	ガソリン ＪＩＳ２号　レギュラースタンド	9.000	L			
	諸雑費	0.100				
	合　　計					算出数量 1.000 日
	単　　価		日			
	＊＊＊　Ｓ単－ 62号　＊＊＊					
	拾石積工（裏石積工）		㎡		50.000 ㎡	当たり算出
	拾石積工（裏石積工） t=20cm,割栗 15～20cm,生ｺﾝ 18-8-25			基本給時間:8.0 深夜時間:0.0	超勤時間:0.0 週休:4週8休以上	
	1)設計厚 2)材料区分	t=20cm 割栗 15～20cm		時間的制約:なし 夜間制約作業時間:0.0	制約作業時間:0.0	
	3)目潰材料区分	生ｺﾝ 18-8-25				
	割栗石 割栗 15～20cm	11.400	m3			
	生コンクリート(高炉Ｂ) 生ｺﾝ 18-8-25	1.700	m3			
	土木一般世話役		人			
	普通作業員		人			
	合　　計					算出数量 50.000 ㎡
	単　　価					

事業名	中山間地域総合整備事業　那賀川西部
工事名	Ｒ４阿耕　中山間　那賀川西部　吉井集落道１０工事（担い手確保型）（着手日指定型）

コード	名　称	数　量	単位	単　価	金　額	備　考
	＊＊＊　Ｓ単－ 63号　＊＊＊					
	SP コンクリート		m3		1.000 m3	当たり算出
	SP コンクリート 無筋･鉄筋構造物,ﾊﾞｯｸﾎｳ(ｸﾚｰﾝ機能付)打設,計上する,-,一般養生,-			基本給時間:8.0 深夜時間:0.0	超勤時間:0.0 週休:4週8休以上	
	,-,-,,18-8-40(高炉B) W/C60%			時間的制約:なし 夜間制約作業時間:0.0	制約作業時間:0.0	
	1)構造物種別 2)打設工法	無筋･鉄筋構造物 ﾊﾞｯｸﾎｳ(ｸﾚｰﾝ機能付)打設				
	3)ｺﾝｸﾘｰﾄの計上 4)設計日打設量	計上する -				
	5)養生工の種類 6)圧送管延長距離区分	一般養生 -				
	7)現場内小運搬の有無 8)打設高さ､水平打設距離	- -				
	9)長期割引単価区分 10)規格区分	18-8-40(高炉B) W/C60%				
	単　　価		m3			
	＊＊＊　Ｓ単－ 64号　＊＊＊					
	SP コンクリート		m3		1.000 m3	当たり算出
	SP コンクリート 無筋･鉄筋構造物,人力打設,計上する,-,一般養生,-,無し,-,18-8-4			基本給時間:8.0 深夜時間:0.0	超勤時間:0.0 週休:4週8休以上	
	0(高炉B) W/C60%			時間的制約:なし 夜間制約作業時間:0.0	制約作業時間:0.0	
	1)構造物種別 2)打設工法	無筋･鉄筋構造物 人力打設				
	3)ｺﾝｸﾘｰﾄの計上 4)設計日打設量	計上する -				
	5)養生工の種類 6)圧送管延長距離区分	一般養生 -				

事業名	中山間地域総合整備事業　那賀川西部
工事名	Ｒ４阿耕　中山間　那賀川西部　吉井集落道１０工事（担い手確保型）（着手日指定型）

コード	名　称	数　量	単位	単　価	金　額	備　考
	7)現場内小運搬の有無 8)打設高さ､水平打設距離	無し -				
	10)規格区分	18-8-40(高炉B) W/C60%				
	単　　価		m3			
	＊＊＊　Ｓ単－ 65号　＊＊＊					
	SP コンクリート		m3		1.000 m3	当たり算出
	SP コンクリート 小型構造物,人力打設,計上する,-,一般養生,-,無し,-,18-8-40(高			基本給時間:8.0 深夜時間:0.0	超勤時間:0.0 週休:4週8休以上	
	炉B) W/C60%			時間的制約:なし 夜間制約作業時間:0.0	制約作業時間:0.0	
	1)構造物種別 2)打設工法	小型構造物 人力打設				
	3)ｺﾝｸﾘｰﾄの計上 4)設計日打設量	計上する -				
	5)養生工の種類 6)圧送管延長距離区分	一般養生 -				
	7)現場内小運搬の有無 8)打設高さ､水平打設距離	無し -				
	10)規格区分	18-8-40(高炉B) W/C60%				
	単　　価		m3			

事業名	中山間地域総合整備事業　那賀川西部
工事名	Ｒ４阿耕　中山間　那賀川西部　吉井集落道１０工事（担い手確保型）（着手日指定型）

コード	名　称（規　格）	数　量	単位	単　価	金　額	備　考
	＊＊＊　Ｔ単－ 1号　＊＊＊					
	ロックボルト材料		式		1.000 式	当たり算出
	D19,SD345,L=2500					
	異形棒鋼 SD345　　D19,,	0.210	ton			Ｓ単　11号
	角座金 PL-150×150×9,,	35.000	枚			Ｓ単　12号
	ナット(コマ型亜鉛メッキ処理) Ｄ19用,,	35.000	個			Ｓ単　13号
	ワッシャー D19用,,	35.000	個			Ｓ単　14号
	スペーサー D19用,,	70.000	個			Ｓ単　15号
	ロックボルト先端キャップ D19用,,	35.000	個			Ｓ単　16号
	ボイド管 φ75,L=3000,,	35.000	本			Ｓ単　17号
	高炉セメント B種　２５ｋｇ入,,	0.298	ton			Ｓ単　18号
	高性能減水剤 ,,	6.700	L			Ｓ単　19号
	合　　計					算出数量 1.000 式
	単　　価		式			
	＊＊＊　Ｔ単－ 2号　＊＊＊					
	ロックボルト材料		式		1.000 式	当たり算出
	D19,SD345,L=2000,					

事業名	中山間地域総合整備事業　那賀川西部
工事名	Ｒ４阿耕　中山間　那賀川西部　吉井集落道１０工事（担い手確保型）（着手日指定型）

コード	名　称（規　格）	数　量	単位	単　価	金　額	備　考
	異形棒鋼 SD345　　D19,,	0.425	ton			Ｓ単　11号
	角座金 PL-150×150×9,,	85.000	枚			Ｓ単　12号
	ナット(コマ型亜鉛メッキ処理) Ｄ19用,,	85.000	個			Ｓ単　13号
	ワッシャー D19用,,	85.000	個			Ｓ単　14号
	スペーサー D19用,,	170.000	個			Ｓ単　15号
	ロックボルト先端キャップ D19用,,	85.000	個			Ｓ単　16号
	ボイド管 φ75,L=3000,,	85.000	本			Ｓ単　17号
	高炉セメント B種　２５ｋｇ入,,	0.555	ton			Ｓ単　18号
	高性能減水剤 ,,	12.300	L			Ｓ単　19号
	合　　計					算出数量 1.000 式
	単　　価		式			

見積単価一覧表

工事名	R4阿耕　中山間　那賀川西部　吉井集落道10工事（担い手確保型）（着手日指定型）			
名称	規格	単位	単価	備考
購入土		m3	100	
角座金	PL-150×150×9	枚	440	
スペーサー	D19用	個	380	
残土処分		m3	1,440	
ワッシャー	D19用	個	430	
処分工	立木	m3	7,500	
処分工	根株	m3	19,400	
ボイド管	Φ75,L=3000	本	540	
真鍮製境界用表示板	B 50A	枚	416	
高性能減水剤		L	260	

見積単価一覧表

工事名	R4阿耕　中山間　那賀川西部　吉井集落道10工事（担い手確保型）（着手日指定型）			
名称	規格	単位	単価	備考
※以下は，週休2日補正として計上している金額の合計額（丸めあり）を参考値として示したものです。				
直接工事費分	4週8休経費補正	式	1,016,000	
共通仮設費分（積上分）	4週8休経費補正	式	7,000	

１．　数　量　総　括　表

数 量 総 括 表 (1 / 4)

1.0式当たり

工　種	種　　別	細　　目	規　　格	単位	数　　量	備　　考
土工						
	道路土工					
	掘削工	片切	土砂	m^3	589.0	
	盛土工	路床盛土	B＜1.0	m^3	16.0	
			1.0≦B＜2.5	m^3	40.0	
			2.5≦B＜4.0	m^3	111.0	
			B≧4.0	m^3	63.0	
		路体盛土	B＜1.0	m^3	38.0	
			1.0≦B＜2.5	m^3	35.0	
			2.5≦B＜4.0	m^3	122.0	
			B≧4.0	m^3	167.0	
		路肩盛土	B＜1.0	m^3	5.0	
	法面整形工	盛土部	土砂	m^2	26.0	
		造成部	土砂	m^2	72.0	
	作業土工					
	床掘工	B	土砂	m^3	406.0	
		B’	土砂	m^3	8.0	
	整形工	荒仕上げ	土砂	m^2	557.0	
	埋戻工	構造物周辺	土砂	m^3	111.0	
		B＜1.0	土砂	m^3	20.0	
	残土処理	運搬・処分	土砂	m^3	530.0	地山土量
		購入土	路床材 (土砂)	m^3	231.0	
	置換え基礎工	路体盛土	B≧4.0 (RC-40)	m^3	239.0	
擁壁工						
	1号重力式擁壁			m	38.5	
		コンクリート	σck=18N/mm^2	m^3	83.0	
		型枠	無筋構造物	m^2	192.0	
		基礎砕石	RC-40,t=150	m^2	60.0	
		基面整正	土砂	m^2	60.0	
		足場工	単管傾斜足場	掛m^2	91.0	
		〃	枠組足場	掛m^2	85.0	
		目地材	瀝青繊維質,t=10mm	m^2	8.0	
		水抜きパイプ	VPφ65	m	27.7	
		吸出し防止材	点在,300*300	m^2	1.2	13個所

数 量 総 括 表 （ 2 / 4 ）

1.0式当たり

工　種	種　　別	細　　目	規　　格	単位	数　　量	備　　考
擁壁工						
	2号重力式擁壁			m	47.4	
		コンクリート	σck=18N/mm^2	m^3	176.0	
		型枠	無筋構造物	m^2	308.0	
		基礎砕石	RC-40,t=150	m^2	90.0	
		基面整正	土砂	m^2	90.0	
		足場工	単管傾斜足場	掛m^2	290.0	
		目地材	瀝青繊維質,t=10mm	m^2	18.0	
		水抜きパイプ	VPφ65	m	58.5	
		吸出し防止材	点在,300*300	m^2	2.5	28個所
	石積擁壁			m	12.8	
		練石積	t=200	m^2	6.6	
		水抜きパイプ	VPφ65	m	3.3	
	コマ止め			m	70.1	
		コンクリート	σck=18N/mm^2	m^3	0.7	
		型枠	小型構造物	m^2	14.0	
		差し筋	SD345,D16	kg	66	
	境界杭					
		真鍮製境界用表示板	1	箇所	1.0	
排水路工						
	1号L型側溝			m	26.7	
		側溝	鉄筋コンクリートL型350	m	26.7	
		敷モルタル	t=20	m^3	0.3	
		基礎砕石	RC-40,t=100	m^2	17.0	
		基面整正	土砂	m^2	17.0	
	1号U型側溝			m	60.5	
		側溝	W300×h300	m	60.5	
		敷モルタル	t=30	m^2	0.7	
		基礎砕石	RC-40,t=100	m^2	34.0	
		基面整正	土砂	m^2	34.0	
		コンクリート蓋	U字溝用,T-14	枚	121.0	

数 量 総 括 表 (3 / 4)

1.0式当たり

工　種	種　　別	細　　目	規　　格	単位	数　　量	備　　考
排水路工						
	2号U型側溝			m	21.9	
		コンクリート	σck=18N/mm^2	m^3	3.9	
		型枠	小型構造物	m^3	34.0	
		基礎砕石	RC-40,t=100	m^2	15.0	
		間詰コンクリート	σck=18N/mm^2	m^3	0.9	
		目地材	瀝青繊維質,t=10mm	m^2	0.4	
	横断側溝			m	3.2	
		コンクリート	σck=18N/mm^2	m^3	0.7	
		型枠	小型構造物	m^3	7.4	
		基礎砕石	RC-40,t=100	m^2	2.0	
		グレーチング蓋	横断溝用,T-25	枚	3.0	
	2号管渠			m	1.3	
		ヒューム管	φ300	m	1.3	L=2430
防護柵工						
	防護柵工					
		鉄筋	SD295A,D13	kg	365.0	
舗装工						
	路盤	再生ｸﾗｯｼｬｰﾗﾝ	t=10cm	m^2	461.0	
吹付法枠工				m	75.2	
	吹付枠			m	453.0	
	ラス張			m^2	275.0	
	水切コンクリート	コンクリート	σck=18N/mm^2	m^3	8.2	
	植生基材吹付		t=30	m^2	85	
	主アンカー		D19 L=800	本	72.0	

数 量 総 括 表 （ 4 / 4 ）

1.0式当たり

工　種	種　　別	細　　目	規　　格	単位	数　　量	備　　考
鉄筋挿入工						
	ロックボルト	キ) D19 (SD345)	L=2500	本	35.0	
		角座金	PL-150×150×9	枚	35.0	
		ナット	D19用	個	35.0	
		ワッシャー	D19用	個	35.0	
		スペーサー	D19用	個	70.0	
		キャップ	アルミ製	個	35.0	
		ボイド管	φ75 L=300	本	35.0	
		堀進長	土砂	m	73.5	
	ロックボルト	キ) D19 (SD345)	L=2000	本	85.0	
		角座金	PL-150×150×9	枚	85.0	
		ナット	D19用	個	85.0	
		ワッシャー	D19用	個	85.0	
		スペーサー	D19用	個	170.0	
		キャップ	アルミ製	個	85.0	
		ボイド管	φ75 L=300	本	85.0	
		堀進長	土砂	m	136.0	
	アンカー足場	単管		空m3	865.0	
運搬処分工						
	処分工	立木	0.5ｔ/m3	m^3	19.3	
		根株	0.97ｔ/m3	m^3	9.5	
堆積土砂撤去工						
	土砂撤去			m^3	2.0	
仮設排水工						
	排水ポンプ運転	小口径		式	1.0	
準備工						
	伐採工			m2	1066.0	

２．　土　工

土 工 数 量 集 計 表

1式当り

工　種	種　別	細　別	規　格	算　式	単位	数量	摘　要
道路土工							
	盛土工	路床盛土	B<1.0		m^3	16.1	購入土
		路床盛土	1.0m≦B<2.5		m^3	40.3	購入土
		路床盛土	2.5m≦B<4.0		m^3	110.8	購入土
		路床盛土	B≧4.0		m^3	63.4	購入土
		路体盛土	B<1.0	(左側) 3.1 + (右側) 35.0	m^3	38.1	
		路体盛土	1.0m≦B<2.5	(左側) 6.7 + (右側) 28.6	m^3	35.3	
		路体盛土	2.5m≦B<4.0	(左側) 53.2 + (右側) 68.9	m^3	122.1	
		路体盛土	B≧4.0	(左側) 34.3 + (右側) 132.3	m^3	166.6	
		路肩盛土	B<1.0	(左側) 0.0 + (右側) 5.1	m^3	5.1	
	置換え基礎工	路体盛土	B≧4.0	(左側) 81.1 + (右側) 157.4	m^3	238.5	RC-40
	掘削工	片切	土砂		m^3	589.1	
	法面整形工	盛土部	土砂	(左側) 0.00 + (右側) 25.50	m^2	25.5	
		造成箇所	土砂		m^2	71.7	
作業土工							
	床掘工	B	土砂	(左側) 88.0 + (右側) 318.4	m^3	406.4	
		B’	土砂	(左側) 7.7 + (右側) 0.0	m^3	7.7	
	整形工	荒仕上げ	土砂	(左側) 335.30 + (右側) 221.20	m^2	556.5	
	盛土埋戻し	構造物周辺	土砂	(左側) 31.5 + (右側) 79.7	m^3	111.2	
		B<1.0	土砂	(左側) 1.4 + (右側) 18.3	m^3	19.7	
坂路工							
	盛土工	路床盛土	B<1.0		m^3	0.4	
		路床盛土	1.0m≦B<2.5		m^3	1.8	
		路床盛土	2.5m≦B<4.0		m^2	3.2	
		路床盛土	B≧4.0		m^3	23.0	
	床掘工	B	土砂		m^3	0.4	
土砂運搬等							
	発生土						
		発生土	土砂		m^3	1003.6	地山土量
		盛土・埋戻	土砂		m^3	526.5	必要土量
		残土処理	土砂		m^3	530.1	地山土量
	購入土	路床材搬入土	土砂		m^3	230.6	地山土量
	土砂等運搬						
		購入土	土砂		m^3	230.6	地山土量
			RC-40		m^3	238.5	地山土量
		土砂運搬			m^3	1199.0	ほぐし土量

道路土工

土　積　計　算　書

測　点	距　離	路床盛土(4.0m<B)			路床盛土(2.5m≦B<4.0m)			路床盛土(1.0m≦B<2.5m)			路床盛土(B<1.0m)		
		断　面	平　均	数　量	断　面	平　均	数　量	断　面	平　均	数　量	断　面	平　均	数　量
NO.18		0.0			0.0			0.0			0.0		
NO.18+12.40(SP.10)	12.40	0.0	0.00	0.0	0.0	0.00	0.0	0.0	0.00	0.0	0.0	0.00	0.0
NO.19	7.6	0.0	0.00	0.0	0.0	0.00	0.0	0.1	0.05	0.4	0.1	0.05	0.4
NO.20	20.00	1.4	0.70	14.0	0.6	0.30	6.0	0.3	0.20	4.0	0.2	0.15	3.0
NO.20+14.00	14.00	0.0	0.70	9.8	2.0	1.30	18.2	0.9	0.60	8.4	0.0	0.10	1.4
NO.21	6.00	0.0	0.00	0.0	0.0	1.00	6.0	0.9	0.90	5.4	0.3	0.15	0.9
NO.21'	0.00	0.0	0.00	0.0	0.0	0.00	0.0	0.9	0.90	0.0	0.3	0.30	0.0
NO.21+6.84(BC.12)	6.84	0.0	0.00	0.0	0.0	0.00	0.0	0.5	0.70	4.8	0.6	0.45	3.1
NO.22	13.16	0.0	0.00	0.0	0.0	0.00	0.0	0.8	0.65	8.6	0.3	0.45	5.9
NO.22+5.00	5.00	6.6	3.30	16.5	1.4	0.70	3.5	1.1	0.95	4.8	0.1	0.20	1.0
NO.22+12.00	7.00	0.0	3.30	23.1	3.1	2.25	15.8	0.0	0.55	3.9	0.0	0.05	0.4
NO.23	8.00	0.0	0.00	0.0	3.2	3.15	25.2	0.0	0.00	0.0	0.0	0.00	0.0
NO.23+6.00	6.00	0.0	0.00	0.0	3.1	3.15	18.9	0.0	0.00	0.0	0.0	0.00	0.0
NO.23+11.55	5.55	0.0	0.00	0.0	3.1	3.10	17.2	0.0	0.00	0.0	0.0	0.00	0.0
合　計	111.55m			63.4m3			110.8m3			40.3m3			16.1m3

道路土工(左側)

土　積　計　算　書

測　点	距　離	路体盛土(4.0m<B)			路体盛土(2.5m≦B<4.0m)			路体盛土(1.0m≦B<2.5m)			路体盛土(B<1.0m)		
		断　面	平　均	数　量	断　面	平　均	数　量	断　面	平　均	数　量	断　面	平　均	数　量
NO.22+5.00		0.0			0.0			0.0			0.0		
NO.22+12.00	7.00	1.4	0.70	4.9	3.7	1.85	13.0	0.7	0.35	2.5	0.1	0.05	0.4
NO.23	8.00	3.4	2.40	19.2	2.4	3.05	24.4	0.2	0.45	3.6	0.2	0.15	1.2
NO.23+6.00	6.00	0.0	1.70	10.2	1.0	1.70	10.2	0.0	0.10	0.6	0.1	0.15	0.9
NO.23+11.55	5.55	0.0	0.00	0.0	1.0	1.00	5.6	0.0	0.00	0.0	0.1	0.10	0.6
合　計	26.55m			34.3m3			53.2m3			6.7m3			3.1m3

道路土工(左側)　【置換え基礎】

土　積　計　算　書

測　点	距　離	路体盛土　(B≧4.0)											
		断　面	平　均	数　量	断　面	平　均	数　量	断　面	平　均	数　量	断　面	平　均	数　量
NO.22+12.00		0.0											
NO.22+13.40 (NO.23採用)	1.80	6.7	3.35	6.0									
NO.23+2.10 (NO.23採用)	9.60	6.7	6.70	64.3									
NO.23+4.89	3.20	0.0	3.35	10.7									
合　計	14.60m			81.1m3									

道路土工(右側)

土　積　計　算　書

測　点	距　離	路肩盛土　(B＜1.0)			法面整形(盛土)								
		断　面	平　均	数　量	断　面	平　均	数　量	断　面	平　均	数　量	断　面	平　均	数　量
NO.19		0.0			0.00								
NO.20	20.00	0.3	0.15	3.0	1.50	0.75	15.00						
NO.20+14.00	14.00	0.0	0.15	2.1	0.00	0.75	10.50						
小　計	34.00m			5.1m3			25.50m2						

道路土工(右側)

土　積　計　算　書

測点	距離	路体盛土(4.0m<B)			路体盛土(2.5m≦B<4.0m)			路体盛土(1.0m≦B<2.5m)			路体盛土(B<1.0m)		
		断面	平均	数量	断面	平均	数量	断面	平均	数量	断面	平均	数量
NO.20		0.0			0.0			0.0			0.0		
NO.20+14.00	14.00	0.0	0.00	0.0	0.0	0.00	0.0	2.6	1.30	18.2	1.0	0.50	7.0
NO.21	6.00	0.0	0.00	0.0	0.0	0.00	0.0	0.0	1.30	7.8	0.8	0.90	5.4
NO.21'	0.00	0.0	0.00	0.0	0.0	0.00	0.0	0.0	0.00	0.0	0.8	0.80	0.0
NO.21+6.84(BC.12)	6.84	0.0	0.00	0.0	0.0	0.00	0.0	0.0	0.00	0.0	0.5	0.65	4.4
NO.22	13.16	0.0	0.00	0.0	0.0	0.00	0.0	0.0	0.00	0.0	0.7	0.60	7.9
NO.22+5.00	5.00	0.0	0.00	0.0	0.0	0.00	0.0	0.2	0.10	0.5	0.9	0.80	4.0
NO.22+12.00	7.00	0.0	0.00	0.0	3.2	1.60	11.2	0.0	0.10	0.7	0.1	0.50	3.5
NO.23	8.00	7.9	3.95	31.6	3.0	3.10	24.8	0.2	0.10	0.8	0.1	0.10	0.8
NO.23+6.00	6.00	9.0	8.45	50.7	2.8	2.90	17.4	0.0	0.10	0.6	0.2	0.15	0.9
NO.23+11.50	5.55	9.0	9.00	50.0	2.8	2.80	15.5	0.0	0.00	0.0	0.2	0.20	1.1
合計	71.55m			132.3m3			68.9m3			28.6m3			35.0m3

道路土工(右側)　【置換え基礎】

土　積　計　算　書

測　点	距　離	路体盛土　(B≧4.0)											
		断　面	平　均	数　量	断　面	平　均	数　量	断　面	平　均	数　量	断　面	平　均	数　量
NO.22+12.00		0.0											
NO.22+14.52 (NO.23採用)	2.40	7.7	3.85	9.2									
NO.23+11.55 (NO.23+6.00採用)	17.03	9.7	8.70	148.2									
合　計	19.43m			157.4m3									

作業土工(左側)

土　積　計　算　書

測　点	距　離	盛土埋戻し(B<1.0m)			構造物周辺								
		断　面	平　均	数　量	断　面	平　均	数　量	断　面	平　均	数　量	断　面	平　均	数　量
NO.18		0.1			0.5								
NO.18+12.40(SP.10)	12.40	0.0	0.05	0.6	0.5	0.50	6.2						
NO.19	7.60	0.0	0.00	0.0	0.5	0.50	3.8						
NO.20	20.00	0.0	0.00	0.0	0.5	0.50	10.0						
NO.20+14.00	14.00	0.0	0.00	0.0	0.1	0.30	4.2						
NO.21	6.00	0.0	0.00	0.0	0.1	0.10	0.6						
NO.21'	0.00	0.0	0.00	0.0	0.1	0.10	0.0						
NO.21+6.84(BC.12)	6.84	0.0	0.00	0.0	0.1	0.10	0.7						
NO.22	13.16	0.0	0.00	0.0	0.1	0.10	1.3						
NO.22+5.00	5.00	0.0	0.00	0.0	0.0	0.05	0.3						
NO.22+12.00	7.00	0.1	0.05	0.4	0.5	0.25	1.8						
NO.23	8.00	0.0	0.05	0.4	0.0	0.25	2.0						
NO.23+2.10	2.10	0.0	0.00	0.0	0.6	0.30	0.6						
小　計													
合　計	102.10m			1.4m3			31.5m3						

作業土工(右側)

土　積　計　算　書

測　点	距　離	盛土埋戻し(B<1.0m)			構造物周辺								
		断　面	平　均	数　量	断　面	平　均	数　量	断　面	平　均	数　量	断　面	平　均	数　量
NO.18		0.0			0.0								
NO.18+12.40(SP.10)	12.40	0.0	0.00	0.0	0.0	0.00	0.0						
NO.19	7.60	0.0	0.00	0.0	0.0	0.00	0.0						
NO.20	20.00	0.6	0.30	6.0	0.9	0.45	9.0						
NO.20+14.00	14.00	0.1	0.35	4.9	1.1	1.00	14.0						
NO.21	6.00	0.1	0.10	0.6	1.7	1.40	8.4						
NO.21'	0.00	0.1	0.10	0.0	1.7	1.70	0.0						
NO.21+6.84(BC.12)	6.84	0.1	0.10	0.7	1.3	1.50	10.3						
NO.22	13.16	0.1	0.10	1.3	1.6	1.45	19.1						
NO.22+5.00	5.00	0.5	0.30	1.5	1.6	1.60	8.0						
NO.22+12.00	7.00	0.2	0.35	2.5	0.7	1.15	8.1						
NO.23	8.00	0.0	0.10	0.8	0.0	0.35	2.8						
NO.23+6.00	6.00	0.0	0.00	0.0	0.0	0.00	0.0						
NO.23+11.55	5.55	0.0	0.00	0.0	0.0	0.00	0.0						
合　計	111.55m			18.3m3			79.7m3						

道路土工

土　積　計　算　書

測点	距離	片切(土砂)											
		断面	平均	数量	断面	平均	数量	断面	平均	数量	断面	平均	数量
NO.18		0.0											
NO.18+12.40(SP.10)	12.40	7.1	3.55	44.0									
NO.19	7.60	17.7	12.40	94.2									
NO.20	20.00	1.1	9.40	188.0									
NO.20+14.00	14.00	1.4	1.25	17.5									
NO.21	6.00	9.1	5.25	31.5									
NO.21'	0.00	9.1	9.10	0.0									
NO.21+6.84(BC.12)	6.84	13.1	11.10	75.9									
NO.22	13.16	5.7	9.40	123.7									
NO.22+5.00	5.00	0.0	2.85	14.3									
NO.22+12.00	7.00	0.0	0.00	0.0									
NO.23	8.00	0.0	0.00	0.0									
NO.23+6.00	6.00	0.0	0.00	0.0									
NO.23+11.55	5.55	0.0	0.00	0.0									
合　計	111.55m			589.1m3									

作業土工(左側)

土　積　計　算　書

測　点	距　離	床堀B(土砂)			床堀B'(土砂)			荒仕上げ					
		断　面	平　均	数　量	断　面	平　均	数　量	断　面	平　均	数　量	断　面	平　均	数　量
NO.18		0.0			0.0			1.50					
NO.18+12.40(SP.10)	12.40	0.7	0.35	4.3	0.1	0.05	0.6	5.07	3.29	40.80			
NO.19	7.60	0.7	0.70	5.3	0.1	0.10	0.8	8.20	6.64	50.50			
NO.20	20.00	0.6	0.65	13.0	0.1	0.10	2.0	1.99	5.10	102.00			
NO.20+14.00	14.00	0.1	0.35	4.9	0.1	0.10	1.4	1.37	1.68	23.50			
NO.21	6.00	0.1	0.10	0.6	0.1	0.10	0.6	4.21	2.79	16.70			
NO.21'	0.00	0.1	0.10	0.0	0.1	0.10	0.0	4.21	4.21	0.00			
NO.21+6.84(BC.12)	6.84	0.1	0.10	0.7	0.1	0.10	0.7	6.29	5.25	35.90			
NO.22	13.16	0.1	0.10	1.3	0.1	0.10	1.3	2.00	3.11	40.90			
NO.22+5.00	5.00	0.0	0.05	0.3	0.0	0.05	0.3	0.00	1.00	5.00			
NO.22+12.00	7.00	1.6	0.80	5.6	0.0	0.00	0.0	1.08	0.54	3.80			
NO.23	8.00	2.0	1.80	14.4	0.0	0.00	0.0	0.00	0.54	4.30			
NO.23+6.00	6.00	3.7	2.85	17.1	0.0	0.00	0.0	1.39	0.70	4.20			
NO.23+11.55	5.55	3.7	3.70	20.5	0.0	0.00	0.0	1.39	1.39	7.70			
合　計	111.55m			88.0m3			7.7m3			335.30m2			

作業土工(右側)

土　積　計　算　書

測　点	距　離	床堀B(土砂)			荒仕上げ								
		断　面	平　均	数　量	断　面	平　均	数　量	断　面	平　均	数　量	断　面	平　均	数　量
NO.18		0.0			0.00								
NO.18+12.40(SP.10)	12.40	0.0	0.00	0.0	0.00	0.00	0.0						
NO.19	7.60	0.0	0.00	0.0	0.00	0.00	0.0						
NO.20	20.00	2.0	1.00	20.0	2.92	1.46	29.2						
NO.20+14.00	14.00	5.3	3.65	51.1	4.67	3.80	53.2						
NO.21	6.00	7.3	6.30	37.8	3.78	4.23	25.4						
NO.21'	0.00	7.3	7.30	0.0	3.78	3.78	0.0						
NO.21+6.84(BC.12)	6.84	5.1	6.20	42.4	3.39	3.59	24.6						
NO.22	13.16	6.5	5.80	76.3	3.74	3.57	47.0						
NO.22+5.00	5.00	5.3	5.90	29.5	3.52	3.63	18.2						
NO.22+12.00	7.00	2.5	3.90	27.3	1.49	2.51	17.6						
NO.23	8.00	1.6	2.05	16.4	0.00	0.75	6.0						
NO.23+6.00	6.00	1.5	1.55	9.3	0.00	0.00	0.0						
NO.23+11.55	5.55	1.5	1.50	8.3	0.0	0.00	0.0						
合　計	111.55m			318.4m3			221.20m2						

土　積　計　算　書

測　点	距　離	路床盛土　(4.0≦B)			路床盛土　(2.5≦B＜4.0)			路床盛土　(1.0≦B＜2.5)			路床盛土　(B＜1.0)		
		断　面	平　均	数　量	断　面	平　均	数　量	断　面	平　均	数　量	断　面	平　均	数　量
1-1断面		5.3			0.5			0.2			0.1		
2-2断面	2.00	6.9	6.10	12.2	0.4	0.45	0.9	0.2	0.20	0.4	0.1	0.10	0.2
3-3断面	2.00	3.9	5.40	10.8	1.9	1.15	2.3	1.2	0.70	1.4	0.1	0.10	0.2
合　計	4.00m			23.0m3			3.2m3			1.8m3			0.4m3

土　積　計　算　書

測　点	距　離	床掘 B　(土砂)											
		断　面	平　均	数　量	断　面	平　均	数　量	断　面	平　均	数　量	断　面	平　均	数　量
1-1断面		0.1											
2-2断面	2.00	0.1	0.10	0.2									
3-3断面	2.00	0.1	0.10	0.2									
合　計	4.00m			0.4m3									

土 工【 造 成 箇 所 】

● 土工

名 称		算　式	数 量
法面整形工	盛土部	6.31×(12.01+3.57)/2	49.15m2
		3.79×(6.57+5.34)/2	22.57m2
		計	71.72m2

３．　擁　壁　工

擁壁工

細　　別	規　　格	計　　算　　式	単位	小　計	合　計
1号重力式擁壁		【延長】	m	38.52	
コンクリート	σ_{ck}=18N/mm^2	数量計算書より	m^3	83.190	
型枠	無筋構造物	数量計算書より	m^2	191.63	
基礎砕石	RC-40, t=150	数量計算書より	m^2	60.02	
基面整正	土砂		m^2	60.02	
足場工	単管傾斜足場	数量計算書より	掛m^2	91.33	
〃	枠組足場	数量計算書より	掛m^2	84.83	
目地材	瀝青繊維質, t=10mm	(10mに1箇所設置)　83.190/10	m^2	8.32	
水抜きパイプ	VPφ65	(3m^{2}に1箇所設置)　83.190/3	m	27.73	
吸出し防止材	点在, 300*300	83.190/（1.077+1.000）×1/3	個	13	
		A=0.30×0.30×13	m^2	1.17	
2号重力式擁壁		【延長】　15.85+31.53	m	47.38	
コンクリート	σ_{ck}=18N/mm^2	数量計算書より　54.580+120.975	m^3	175.555	
型枠	無筋構造物	数量計算書より　97.910+209.580	m^2	307.49	
基礎砕石	RC-40, t=150	数量計算書より　30.75+64.32	m^2	90.07	
基面整正	土砂		m^2	90.07	
足場工	単管傾斜足場	数量計算書より　91.60+198.60	掛m^2	290.2	
目地材	瀝青繊維質, t=10mm	(10mに1箇所設置)　175.555/10	m^2	17.56	
水抜きパイプ	VPφ65	(3m^{2}に1箇所設置)　175.555/3	m	58.52	
吸出し防止材	点在, 300*300	175.555/（1.077+1.001）×1/3	個	28	
		A=0.30×0.30×28	m^2	2.52	

擁壁工

細　　別	規　　格	計　　算　　式	単位	小　計	合　計
石積擁壁		【延長】	m	12.77	
練石積	t=200	0.52×12.77	m^2	6.64	
水抜きパイプ	VPφ65	($2m^2$に1箇所設置)　6.64/2	m	3.32	
コマ止め		【延長】	m	70.05	
コンクリート	σ_{ck}=18N/mm^2	0.010×70.05	m^3	0.700	
型枠	小型構造物	0.20×70.05	m^2	14.01	
差し筋	SD345,D16	0.94×70.05	kg	65.85	
境界杭					
真鍮製境界用表示板	100×100×600		本	1.0	

1号重力式擁壁（右側）　　数　量　計　算　書

測　点	点　間 距　離	擁壁高 （ｍ）	コンクリート			型枠			基礎砕石		
			断　面	平　均	数　量	断　面	平　均	数　量	断　面	平　均	数　量
NO.　21		2.750	2.613			5.710			1.700		
BC.　12	7.220	2.360	2.058	2.336	16.862	4.900	5.305	38.300	1.540	1.620	11.700
NO.　22	11.660	2.620	2.421	2.240	26.113	5.440	5.170	60.280	1.650	1.595	18.600
NO.　22 ＋　5.40	5.000	3.000	3.000	2.711	13.553	6.230	5.835	29.180	1.800	1.725	8.630
NO.　22 ＋　16.24		3.000	3.000			6.230			1.800		
NO.　23	3.540	2.550	2.321	2.661	9.418	5.300	5.765	20.410	1.620	1.710	6.050
NO.　23 ＋　11.55	11.100	1.220	0.786	1.554	17.244	2.530	3.915	43.460	1.090	1.355	15.040
合　計	38.520 m				83.190			191.630			60.020

1号重力式擁壁（右側）　　数　量　計　算　書

測　点	点　間 距　離	擁壁高 （ｍ）	足場工（単管傾斜足場）			足場工（枠組足場）					
			断　面	平　均	数　量	断　面	平　均	数　量	断　面	平　均	数　量
NO.　21		2.750	2.960			2.750					
BC.　12	7.220	2.360	2.540	2.750	19.860	2.360	2.555	18.450			
NO.　22	11.630	2.620	2.820	2.680	31.170	2.620	2.490	28.960			
NO.　22 ＋　5.40	5.200	3.000	3.230	3.025	15.730	3.000	2.810	14.610			
NO.　22 ＋　16.24		3.000	3.230			3.000					
NO.　23	3.540	2.550	2.750	2.990	10.580	2.550	2.775	9.820			
NO.　23 ＋　5.14	5.710	2.000	2.150	2.450	13.990	2.000	2.275	12.990			
合　計	33.300 m				91.330			84.830			

1号重力式擁壁　　数 量 計 算 書

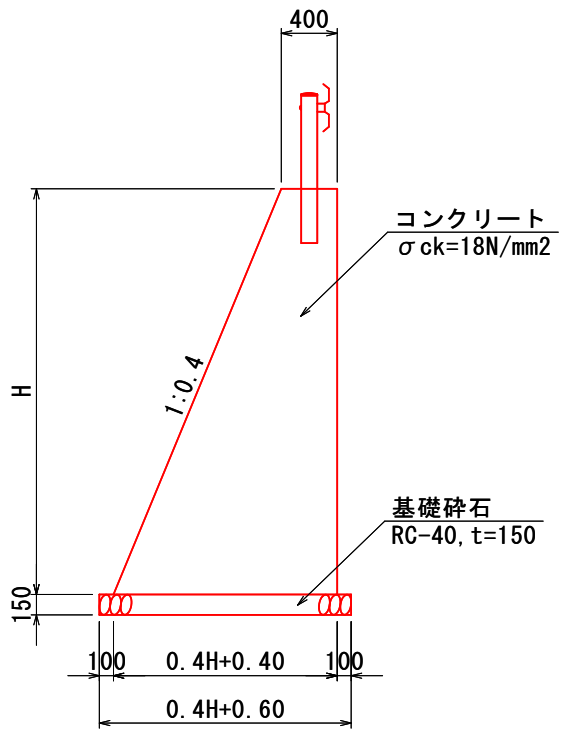

1.0 m当たり

材　料	規　格	単位	算　式		数　量
コンクリート	σck=18N/mm2	m^3	((0.4H+0.40) +0.40) ×1/2×H	=	$0.2H^2+0.40H$
型　枠	無筋構造物	m^2	H+1.077H	=	2.077H
基礎砕石	RC-40, t=150	m^2	0.4H+0.60	=	0.4H+0.60
基面整正	土砂	m^2	0.4H+0.60	=	0.4H+0.60
足場工	単管傾斜足場	掛m^2	1.077H	=	1.077H
〃	枠組足場	掛m^2	H	=	H

2号重力式擁壁（左側）　　数　量　計　算　書

測　点	点　間 距　離	擁壁高 （ｍ）	コンクリート			型枠			基礎砕石		
			断　面	平　均	数　量	断　面	平　均	数　量	断　面	平　均	数　量
NO.　22 ＋ 7.00		0.750	0.427			1.560			0.940		
NO.　22 ＋ 12.00	5.250	3.880	4.939	2.683	14.086	8.060	4.810	25.250	2.350	1.645	8.640
NO.　23	8.400	2.960	3.155	4.047	33.995	6.150	7.105	59.680	1.930	2.140	17.980
NO.　23 ＋ 2.10	2.200	2.720	2.753	2.954	6.499	5.650	5.900	12.980	1.820	1.875	4.130
合　計	15.850 m				54.580			97.910			30.750

2号重力式擁壁（左側）　　数　量　計　算　書

測　点	点　間 距　離	擁壁高 （ｍ）	足場工（単管傾斜足場）								
			断　面	平　均	数　量	断　面	平　均	数　量	断　面	平　均	数　量
NO.　22 ＋　8.90		2.000	4.160								
NO.　22 ＋　12.00	3.100	3.880	8.060	6.110	18.940						
NO.　23	8.400	2.960	6.150	7.105	59.680						
NO.　23 ＋　2.10	2.200	2.720	5.650	5.900	12.980						
合　計	13.700 m				91.600						

2号重力式擁壁（右側）　　数　量　計　算　書

測　点	点　間 距　離	擁壁高 （ｍ）	コンクリート			型枠			基礎砕石		
			断　面	平　均	数　量	断　面	平　均	数　量	断　面	平　均	数　量
NO.　20		1.000	0.625			2.080			1.050		
SP.　11	9.820	4.000	5.200	2.913	28.601	8.310	5.195	51.010	2.400	1.725	16.940
NO.　20 ＋ 14.00	5.060	4.200	5.649	5.425	27.448	8.730	8.520	43.110	2.490	2.445	12.370
NO.　21	6.310	2.750	2.802	4.226	26.663	5.710	7.220	45.560	1.840	2.165	13.660
NO.　22 ＋ 5.40		3.000	3.225			6.230			1.950		
NO.　22 ＋ 12.00	6.340	3.510	4.176	3.701	23.461	7.290	6.760	42.860	2.180	2.065	13.090
NO.　22 ＋ 16.24	4.000	3.000	3.225	3.701	14.802	6.230	6.760	27.040	1.950	2.065	8.260
合　計	31.530 m				120.975			209.580			64.320

2号重力式擁壁（右側）　　数　量　計　算　書

測　点	点　間 距　離	擁壁高 （ｍ）	足場工（単管傾斜足場）								
			断　面	平　均	数　量	断　面	平　均	数　量	断　面	平　均	数　量
NO.　20 ＋ 3.40		2.000	4.160								
SP.　11	6.420	4.000	8.310	6.235	40.030						
NO.　20 ＋ 14.00	5.060	4.200	8.730	8.520	43.110						
NO.　21	6.310	2.750	5.710	7.220	45.560						
NO.　22 ＋ 5.40		3.000	6.230								
NO.　22 ＋ 12.00	6.340	3.510	7.290	6.760	42.860						
NO.　22 ＋ 16.24	4.000	3.000	6.230	6.760	27.040						
合　計	28.130 m				198.600						

2号重力式擁壁　　数 量 計 算 書

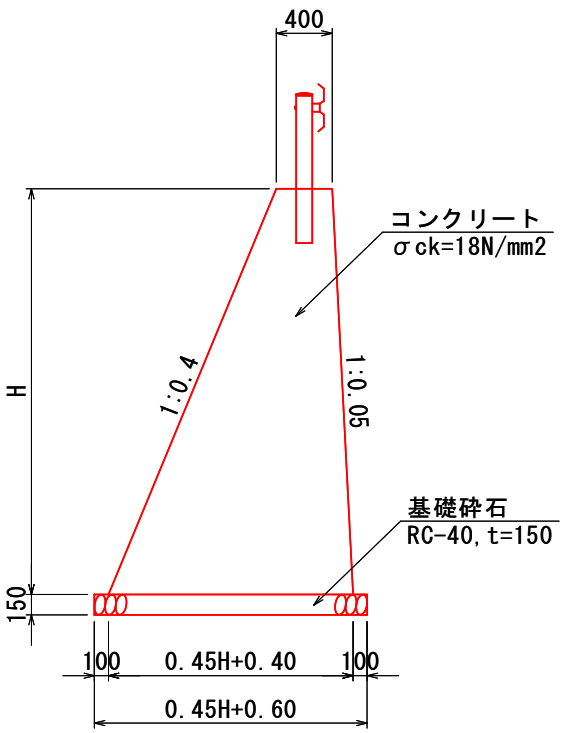

1.0 m当たり

材　料	規　格	単位	算　式		数　量
コンクリート	σck=18N/mm2	m^3	（（0.45H+0.40）+0.40）×1/2×H	=	$0.225H^2+0.40H$
型　枠	無筋構造物	m^2	1.077H+1.001H	=	2.078H
基礎砕石	RC-40, t=150	m^2	0.45H+0.60	=	0.45H+0.60
基面整正	土砂	m^2	0.45H+0.60	=	0.45H+0.60
足場工	単管傾斜足場	掛m^2	1.077H+1.001H	=	2.078H

石積擁壁　　数 量 計 算 書

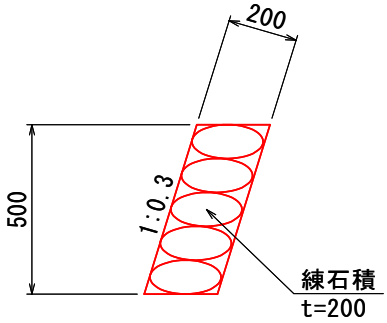

1.0 m当たり

材　　料	規　　格	単位	算　　式	数　　量
練　　石　　積	t=200	m^2	1.044×0.50　　=	0.52

コマ止め　　数 量 計 算 書

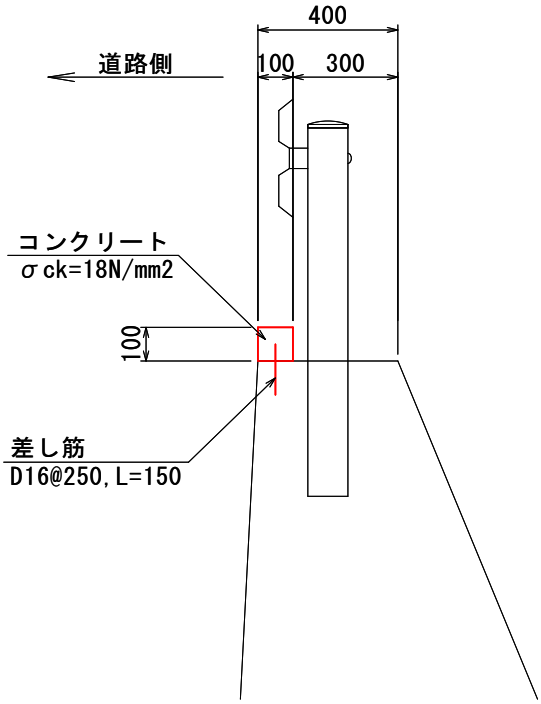

1.0 m当たり

材　料	規　格	単位	算　式		数　量
コンクリート	σck=18N/mm2	m^3	0.10×0.10	=	0.010
型　枠	小型構造物	m^2	0.10×2	=	0.20
差し筋	SD345,D16	kg	0.15×1.56×1/0.25	=	0.94

４．　排　水　工

排水工

細　　別	規　　格	計　算　式	単位	小　計	合　計
1号L型側溝		【延長】		26.70	
側溝	鉄筋Co　L型350		m	26.70	
敷モルタル	t=20	0.110/10.00×26.70	m^3	0.294	
基礎砕石	RC-40,t=100	6.50/10.00×26.70	m^2	17.36	
基面整正	土砂	6.50/10.00×26.70	m^2	17.36	
1号U型側溝		【延長】　49.31+3.00+8.20	m	60.51	
側溝	U字溝用 W300×h300		m	60.51	
敷モルタル	t=30	0.108/10.00×60.51	m^2	0.654	
基礎砕石	RC-40,t=100	5.60/10.00×60.51	m^2	33.89	
基面整正	土砂	5.60/10.00×60.51	m^2	33.89	
コンクリート蓋	U字溝用,T-14	20.00/10.00×60.51	枚	121.02	121.0
2号U型側溝		【延長】	m	21.92	
コンクリート	σ_{ck}=18N/mm^2	1.80/10.00×21.92	m^3	3.945	
型枠	小型構造物	15.54/10.00×21.92	m^2	34.06	
基礎砕石	RC-40,t=100	0.68×21.92	m^2	14.91	
間詰コンクリート	σ_{ck}=18N/mm^2	0.041×21.92	m^3	0.899	
目地材	瀝青繊維質,t=10mm	(10.00mに1箇所設置)　(21.92/10.00)　×0.18	m^2	0.39	

排水工 (2/2)

細　　別	規　　格	計　算　式	単位	小　計	合　計
横断側溝		【延長】	m	3.20	
コンクリート	σ_{ck}=18N/mm^2	0.234×3.20	m^3	0.749	
型枠	小型構造物	2.30×3.20	m^2	7.36	
基礎砕石	RC-40,t=100	0.70×3.20	m^2	2.24	
グレーチング蓋	横断溝用,T-25	3.0	枚	3.0	
2号管渠		【延長】	m	1.25	
ヒューム管	φ300		m	1.25	

1号L型側溝　　数 量 計 算 書

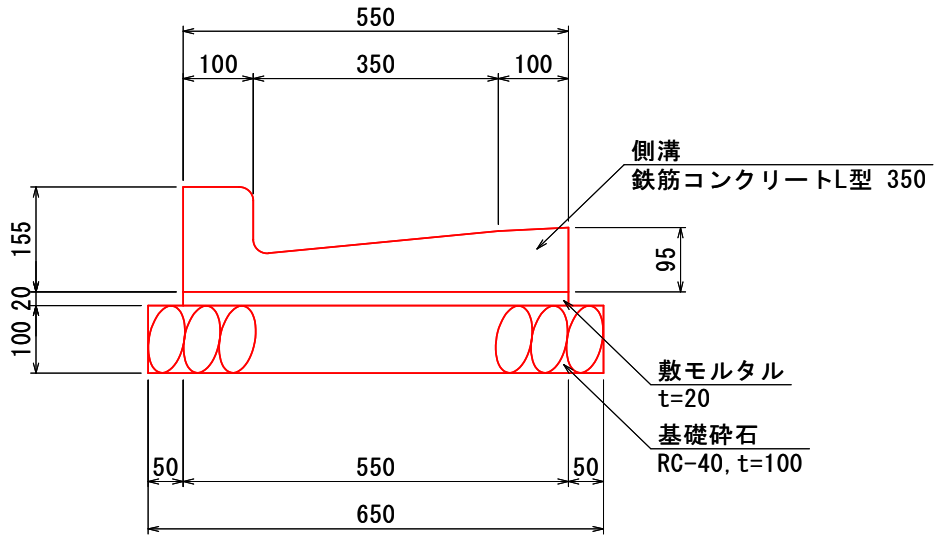

10.00 m当たり

材　料	規　格	単位	算　式	数　量
側　溝	鉄筋コンクリート L型350	m		10.00
敷モルタル	t=20	m^3	0.55×0.02×10.00 =	0.110
基礎砕石	RC-40, t=100	m^2	0.65×10.00 =	6.50
基面整正	土砂	m^2	0.65×10.00 =	6.50

1号U型側溝　　数 量 計 算 書

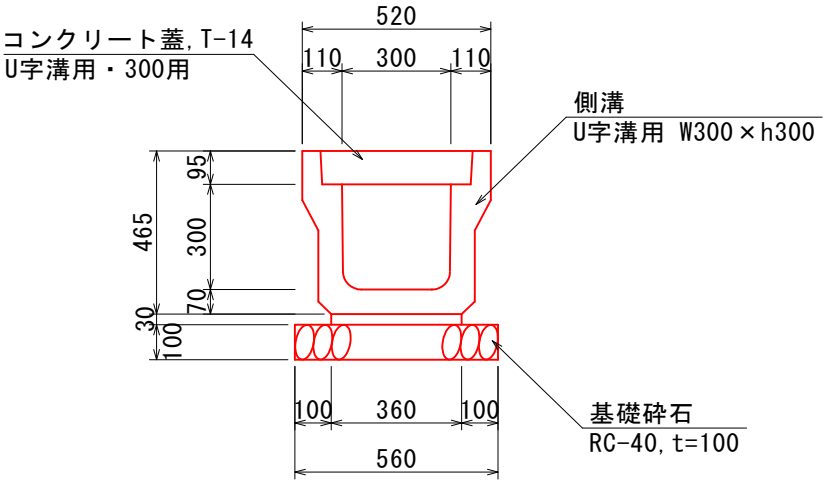

10.00 m当たり

材　料	規　格	単位	算　式	数　量
側　溝	U字溝用 W300×h300	m		10.00
敷モルタル	t=30	m^3	0.36×0.03×10.00 =	0.108
基礎砕石	RC-40, t=100	m^2	0.56×10.00 =	5.60
基面整正	土砂	m^2	0.56×10.00 =	5.60
コンクリート蓋	U字溝用, T-14	枚	2.00枚/m　2.0×10.00 =	20.00

2号U型側溝　　数 量 計 算 書

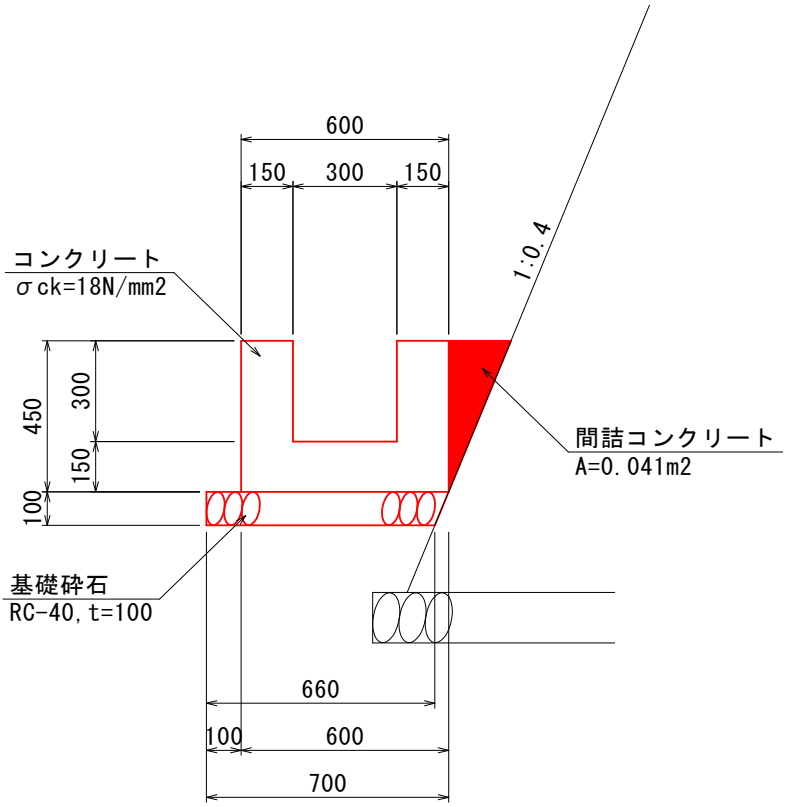

10.0 m当たり

材　料	規　格	単位	算　式	数　量
コンクリート	σck=18N/mm2	m^3	((0.60×0.45) - (0.30×0.30)) ×10.0 =	1.800
型　枠	小型構造物	m^2	(0.45+0.45+0.30+0.30) ×10=15.00 0.45×0.60×2.0=0.54　15.00+0.54 =	15.54
基礎砕石	RC-40, t=100	m^2	(0.66+0.70)×1/2=0.68 0.68×10.00 =	6.80
間詰コンクリート	σck=18N/mm2	m^3	0.041×10.00 =	0.410

横断側溝　　数 量 計 算 書

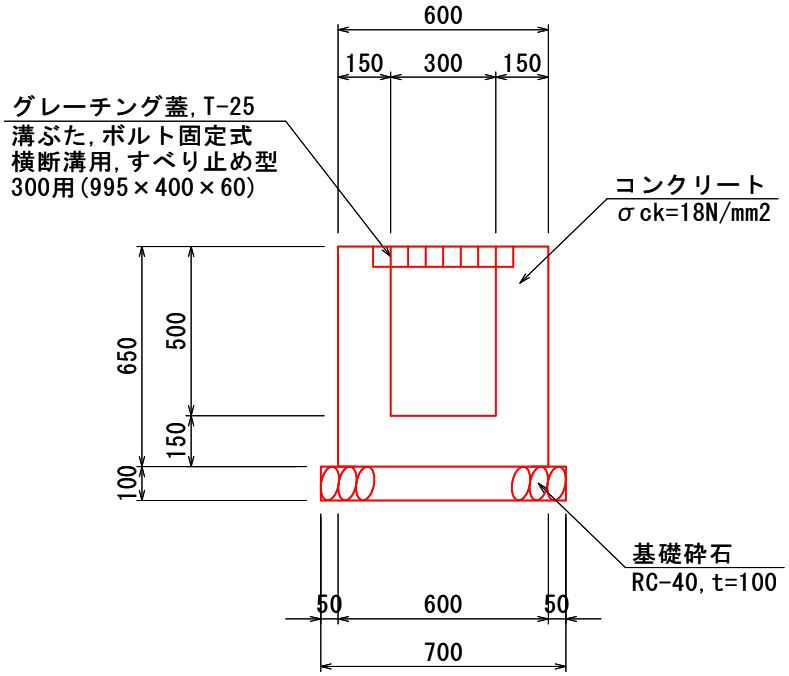

1.00 m当たり

材　料	規　格	単位	算　式		数　量
コンクリート	σck=18N/mm2	m^3	0.60×0.65-0.40×0.06-0.30×0.44	=	0.234
型　枠	小型構造物	m^2	(0.65+0.65+0.50+0.50) ×1.00=	=	2.30
基礎砕石	RC-40, t=100	m^2	0.70	=	0.70
グレーチング蓋	横断溝用, T-25	枚	1.0	=	1.0

2号管渠　　数 量 計 算 書

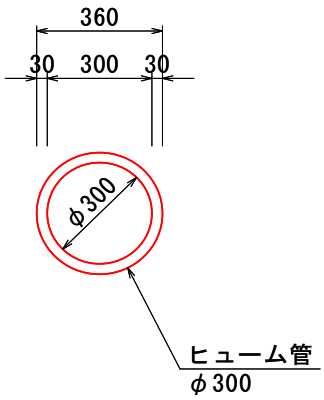

10.0 m当たり

材　　料	規　　格	単位	算　　式	数　　量
ヒ ュ ー ム 管	φ300	本	10/2.43　　=	4.1

5.　防　護　柵　工

防護柵工

細　　別	規　　格	計　　算　　式	単位	小　計	合　計
防護柵工					
鉄筋	SD295A,D13		箇所	44.0	
		8.29×44	kg	364.8	
【　参　　考　】					
ガードレール	Gr-C-2B（構造物用）	（左側）　NO.22+7.000～NO.23+2.100　　15.90m	m	15.90	85.95
		（右側）　NO.20～NO.23+11.550	m	70.05	
		支柱2.0m間隔　　（左側）　15.90/2+1 = 8.95	本	8.0	44.0
		（右側）　70.05/2+1 = 36.03	本	36.0	

防護柵工　　数 量 計 算 書

Gr-C-2B（構造物用）

断面図

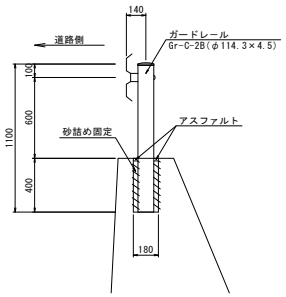

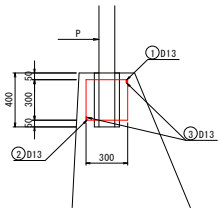

平面図

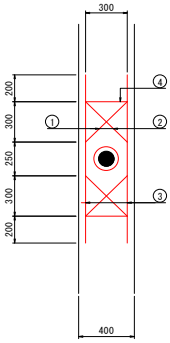

鉄筋加工図

①② 2-D13 X 1490

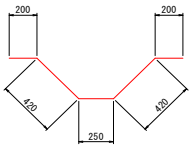

③ 2-D13 X 1250

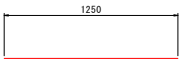

④ 2-D13 X 1420

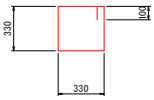

1.0 箇所当たり

材　　料	規　　格	単位	算　　式	数　　量
鉄　　筋	SD295A,D13	kg	①②　1.490×0.995×2	2.97
		kg	③　1.250×0.995×2	2.49
		kg	④　1.420×0.995×2	2.83
		kg	支柱1本当たり	8.29

6.　舗　装　工

舗　装　工

細　　別	規　　格	計　　算　　式	単位	小　計	合　計
舗　装　工					
		【延長】　本線　　№18～№23+11.550	m	111.55	
		坂路工　　坂路数量根拠図より	m	14.71	
路　盤	RM-30,t=10cm	路盤・坂路数量根拠図より　　408.00㎡+52.56㎡	m^2	460.56	

7.　法枠工

吹付法枠工集計表

1.0式当り

名　称	規　格	計算式　　形状寸法	数　量	単位	摘　要
延長		№18～№20+3.00	41.38	m	
		№20+11.00～№22+4.0	33.81	m	
		合計	75.19	m	
吹付枠	梁断面 300×300 枠寸法 1500×1500	吹付法枠展開図より	453.3	m	
ラス張	φ2.50×50	吹付法枠展開図より	275.29	m^2	
水切ｺﾝｸﾘｰﾄ		吹付法枠展開図より	8.19	m^3	
植生基材吹付	t=3cm	吹付法枠展開図より	84.67	m^2	
主アンカー	D19, L=800	吹付法枠展開図より	72.00	本	
アンカー足場	単管	足場数量計算書より	864.9	空m3	

鉄筋挿入数量計算書

1.0式当り

名　称	規　格	計算式　　形状寸法	数　量	単位	摘　要
延長		№18～№20+3.00	41.38	m	
		№20+11.00～№22+4.0	33.81	m	
		合計	75.19	m	
鉄筋挿入工	D19, L=2500	吹付法枠展開図より	35.00	本	
			1箇所当たり数量		
ロックボルト	異形棒鋼(ﾒｯｷ品) D19(SD345)		1.00	本	
角座金	PL-150×150×9		1.00	枚	
ナット	D19用		1.00	個	
ワッシャー	D19用		1.00	個	
スペーサー	D19用		2.00	個	
キャップ	アルミ製		1.00	個	
ボイド管	φ75, L=300		1.00	本	
掘進長	土砂		2.10	m	
鉄筋挿入工	D19, L=2000	吹付法枠展開図より	85.00	本	
			1箇所当たり数量		
ロックボルト	異形棒鋼(ﾒｯｷ品) D19(SD345)		1.00	本	
角座金	PL-150×150×9		1.00	枚	
ナット	D19用		1.00	個	
ワッシャー	D19用		1.00	個	
スペーサー	D19用		2.00	個	
キャップ	アルミ製		1.00	個	
ボイド管	φ75, L=300		1.00	本	
掘進長	土砂		1.60	m	

仮設工

足　場　数　量　計　算　書

測　点	距　離 (m)	アンカー足場 W=4.50m											
		断　面 (㎡)	平　均 (㎡)	数　量 (空m3)	断　面	平　均	数　量	断　面	平　均	数　量	断　面	平　均	数　量
NO.18	0.00	0.0											
NO.18+12.40(SP.10	12.40	14.1	7.05	87.4									
NO.19	7.6	21.4	17.75	134.9									
NO.20	20.00	4.2	12.80	256.0									
NO.20+3.00	3.00	0.00	10.70	32.10									
NO.20+11.00	0.00	0.00	0.00	0.00									
NO.20+14.00	3.00	4.8	4.50	13.5									
NO.21	6.00	14.9	9.85	59.1									
NO.21+6.84(BC.12)	6.84	22.1	11.05	75.6									
NO.22	13.16	7.1	14.60	192.1									
NO.22+4.00	4.00	0.0	3.55	14.2									
合　計				864.9 空m3									

8.　運搬処分工

運搬処分工

細　　別	規　　格	計　　算　　式	単位	小　計	合　計
運搬処分工					
処　分　工	木　く　ず		m3		
	立　　木	【0.5ｔ/m3】	m3	19.33	
	根　　株	【0.97ｔ/m3】	m3	9.49	

運搬処分工（立木）　数量計算書

字	地番	種別	樹種	形状				数量	計算式	材積量	摘要
				樹齢林齢	胸高直径	樹高	葉張				
日瓜	100	用材林	カシ	－	≒11.0cm	≒ 2.5m	－	13.0本	0.051m3/本	0.66m3	天然生林
		風致木（高木）	サザンカ	－	≒10.0cm	≒ 2.1m	－	9.0本	0.040m3/本	0.36m3	
		用材林	桧	－	2.0cm	－	－	1.0本		0.00m3	
		風致木（高木）	サクラ	－	≒10.0cm	3.5m	－	1.0本		0.04m3	ソメイヨシノ
		用材林	杉	－	3.0cm	－	－	1.0本		0.00m3	
		収穫樹（散在樹）	渋柿	56年	≒ 9.0cm	－	－	1.0本		0.03m3	
		風致木（高木）	コウヤマキ	－	≒ 8.0cm	5.0m	－	1.0本		0.02m3	
		風致木（玉物）	サツキツツジ	－	－	－	1.2m	1.0株		－	
		収穫樹（散在樹）	スダチ	27年	≒10.0cm	－	－	1.0本		0.04m3	ゆず
		収穫樹（散在樹）	八朔	57年	≒10.0cm	－	－	1.0本		0.04m3	甘夏みかん
日瓜	101-4	収穫樹（散在樹）	ダイダイ	27年	≒10.0cm	－	－	1.0本		0.04m3	八朔
		収穫樹（散在樹）	ゆず	27年	≒30.0cm	－	－	2.0本	0.555m3/本	1.11m3	
		収穫樹（散在樹）	大秋（柿）	24年	≒10.0cm	－	－	5.0本	0.040m3/本	0.20m3	富有柿
		用材林	杉	－	38.0cm	－	－	1.0本		0.95m3	
		用材林	桧	－	≒20.0cm	－	－	10.0本	0.215m3/本	2.15m3	
		用材林	マキ	－	6.0cm	－	－	1.0本		0.01m3	天然生林
		用材林	雑木	－	≒ 9.0cm	－	－	14.0本	0.031m3/本	0.43m3	天然生林
日瓜	101-1	用材林	杉	－	≒30.0cm	－	－	18.0本	0.555m3/本	9.99m3	
		用材林	桧	－	≒34.0cm	－	－	2.0本	0.739m3/本	1.48m3	
		用材林	シキミ	－	6.0cm	－	－	1.0本		0.01m3	天然生林
日瓜	101-2	用材林	杉	－	≒20.0cm	－	－	8.0本	0.215m3/本	1.72m3	
		用材林	シキミ	－	7.0cm	－	－	2.0本	0.017m3/本	0.03m3	天然生林
合計										19.33m3	

※　赤字：材積表に該当しないものは、『飛騨地方における広葉樹の一変数在籍式（別紙）』を適用。また、胸高直径は推定寸法。
※　樹木が複数ある場合の胸高直径に関しては、平均値とする。

運搬処分工（根株）　数量計算書

字	地 番	樹　種	胸高直径	数　量	根株幅	根株重量		根株体積		摘　要
						単位重量	累計重量	単位体積	累計体積	
日瓜	101-4	杉	38.0cm	1.0本	1.14m	0.36 t	0.36 t	0.37m3	0.37m3	
		桧	10.0cm	1.0本	0.53m	0.06 t	0.06 t	0.06m3	0.06m3	
			18.0cm	3.0本	0.70m	0.13 t	0.39 t	0.14m3	0.42m3	
			20.0cm	4.0本	0.75m	0.15 t	0.60 t	0.14m3	0.56m3	
			23.0cm	1.0本	0.79m	0.18 t	0.18 t	0.16m3	0.16m3	
			30.0cm	1.0本	0.97m	0.25 t	0.25 t	0.26m3	0.26m3	
日瓜	101-1	杉	12.0cm	1.0本	0.53m	0.06 t	0.06 t	0.06m3	0.06m3	
			15.0cm	1.0本	0.64m	0.08 t	0.08 t	0.08m3	0.08m3	
			16.0cm	1.0本	0.64m	0.09 t	0.09 t	0.10m3	0.10m3	
			17.0cm	1.0本	0.70m	0.11 t	0.11 t	0.12m3	0.12m3	
			18.0cm	3.0本	0.70m	0.11 t	0.33 t	0.12m3	0.36m3	
			20.0cm	1.0本	0.75m	0.13 t	0.13 t	0.14m3	0.14m3	
			25.0cm	1.0本	0.89m	0.18 t	0.18 t	0.18m3	0.18m3	
			30.0cm	1.0本	0.97m	0.25 t	0.25 t	0.26m3	0.26m3	
			32.0cm	1.0本	1.02m	0.28 t	0.28 t	0.29m3	0.29m3	
			38.0cm	1.0本	1.14m	0.36 t	0.36 t	0.37m3	0.37m3	
			40.0cm	1.0本	1.18m	0.39 t	0.39 t	0.41m3	0.41m3	
			43.0cm	2.0本	1.22m	0.46 t	0.92 t	0.44m3	0.88m3	
			50.0cm	1.0本	1.36m	0.56 t	0.56 t	0.58m3	0.58m3	
			52.0cm	1.0本	1.40m	0.59 t	0.59 t	0.62m3	0.62m3	
			58.0cm	1.0本	1.52m	0.80 t	0.80 t	0.74m3	0.74m3	
		桧	30.0cm	1.0本	0.97m	0.25 t	0.25 t	0.26m3	0.26m3	
			38.0cm	1.0本	1.14m	0.36 t	0.36 t	0.37m3	0.37m3	
日瓜	101-2	杉	15.0cm	1.0本	0.64m	0.08 t	0.08 t	0.10m3	0.10m3	
			26.0cm	1.0本	0.89m	0.20 t	0.20 t	0.21m3	0.21m3	
			28.0cm	2.0本	0.93m	0.25 t	0.50 t	0.23m3	0.46m3	
			30.0cm	3.0本	0.97m	0.25 t	0.75 t	0.26m3	0.78m3	
			32.0cm	1.0本	1.02m	0.28 t	0.28 t	0.29m3	0.29m3	
合　　計							9.39 t		9.49m3	

9.　堆積土砂撤去工

防護柵工

細　　別	規　　格	計　　算　　式	単位	小　計	合　計
堆積土砂撤去工					
		№2+10.40　～　№6+2.60	m	72.20	
土砂撤去工		数量計算書より	m3	2.1	
残土処理工	残土	〃	m3	2.1	

堆積土砂撤去

数　量　計　算　書

測　点	距　離	水路幅 B=300、堆積厚 t=100											
		断　面	平　均	数　量	断　面	平　均	数　量	断　面	平　均	数　量	断　面	平　均	数　量
№2+10.40		0.00											
№3	9.60	0.03	0.02	0.2									
№3+10.00	10.00	0.03	0.03	0.3									
№4	10.00	0.03	0.03	0.3									
№4+10.00	10.00	0.03	0.03	0.3									
№5	10.00	0.03	0.03	0.3									
№5+10.00	10.00	0.03	0.03	0.3									
№6	10.00	0.03	0.03	0.3									
№6+2.6	2.60	0.03	0.03	0.1									
合　計	72.20m			2.1m3									

10.　準備工【伐採】

準備工

細　　別	規　　格	計　　算　　式	単位	小　計	合　計
準備工					
			m		
伐採工		伐採範囲根拠図より	m2	1066.00	

11.　仮設排水工

準備工

細　　別	規　　格	計　　算　　式	単位	小　計	合　計
仮設排水工					
排水ポンプ運転(小口径)		6以上～30未満	式	1.00	